This document is property of Ingun. Without our knowledge and without our explicit permission it is not permitted to copy it, to relate its contents to other persons or to missuse it in any other way.

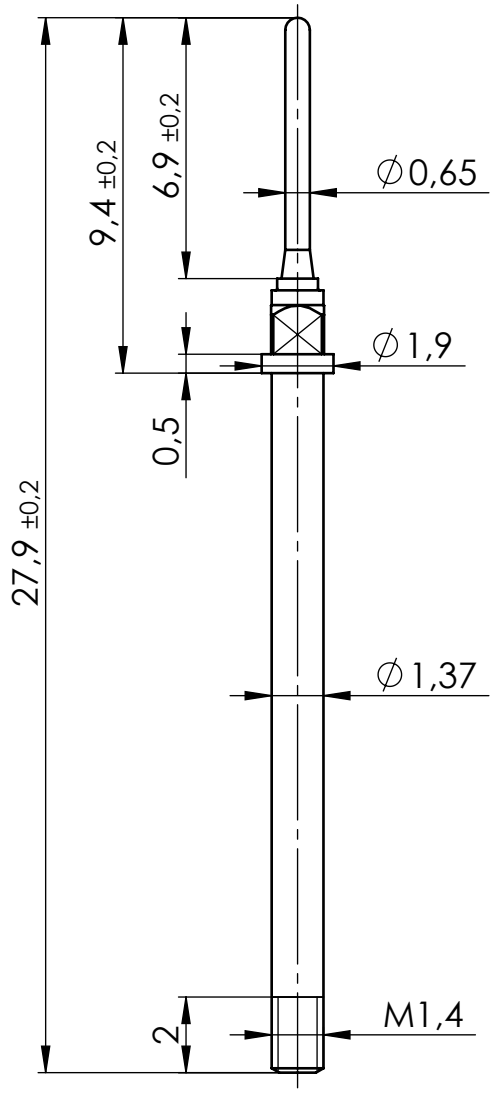

2:1

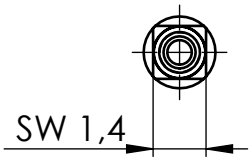

Maximaler Hub: 4,4 mm
Empfohlener Arbeitshub: 3,5 mm
Federkraft bei Arbeitshub: 3 N ± 15%
Federvorspannung: 0,9 N ± 15%
alternativ: 0,7 N; 1,5 N

Maximum stroke: 4,4 mm
Recommended operating stroke: 3,5 mm
Spring force at operat. stroke: 3 N ± 15%
Pre-load: 0,9 N ± 15%
alternative: 0,7 N; 1,5 N

Idx.	Änderungstext/Text of modification	Datum/Date	Name

Allgemeintoleranzen/General tolerances: -

Oberfläche/Surfaces: Bohrungen & Kanten gratfrei/holes & edges free of burrs

Veredelung/Finish:

Maßstab/Scale: 5:1

Gewicht/Weight:
Oberfläche/Surface: mm²

Werkstoff/Material: -

User: hiernico 09.04.2014 12:05:33	Datum/Date	Name
Erstellt/Drawn	09.04.14	N.Hieronymus
Gepr./Appr.	09.04.14	N.Hieronymus

Benennung/Designation:
Montage
Assembly

Baureihe/Serie:
GKS-899

Artikel-Nr./PartNo.:
GKS-899 305 065 A 3002 M

Index: **0**

Blatt/Sheet 1 von 1

DIN A4

Diese technische Unterlage ist geistiges Eigentum der Fa. Ingun. Sofern keine anderslautende vertragliche Regelung besteht, darf sie ohne ausdrueckliche Einwilligung weder vervielfaeltigt, noch dritten Personen mitgeteilt, noch anderweitig missbraucht werden.