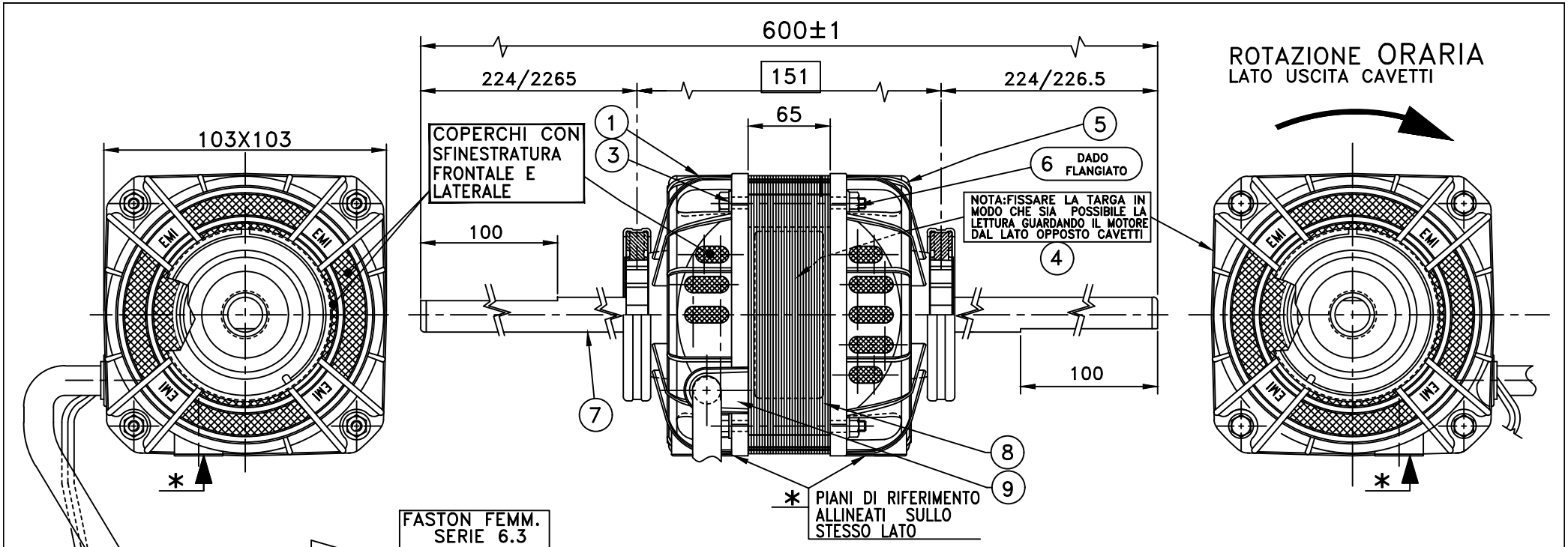

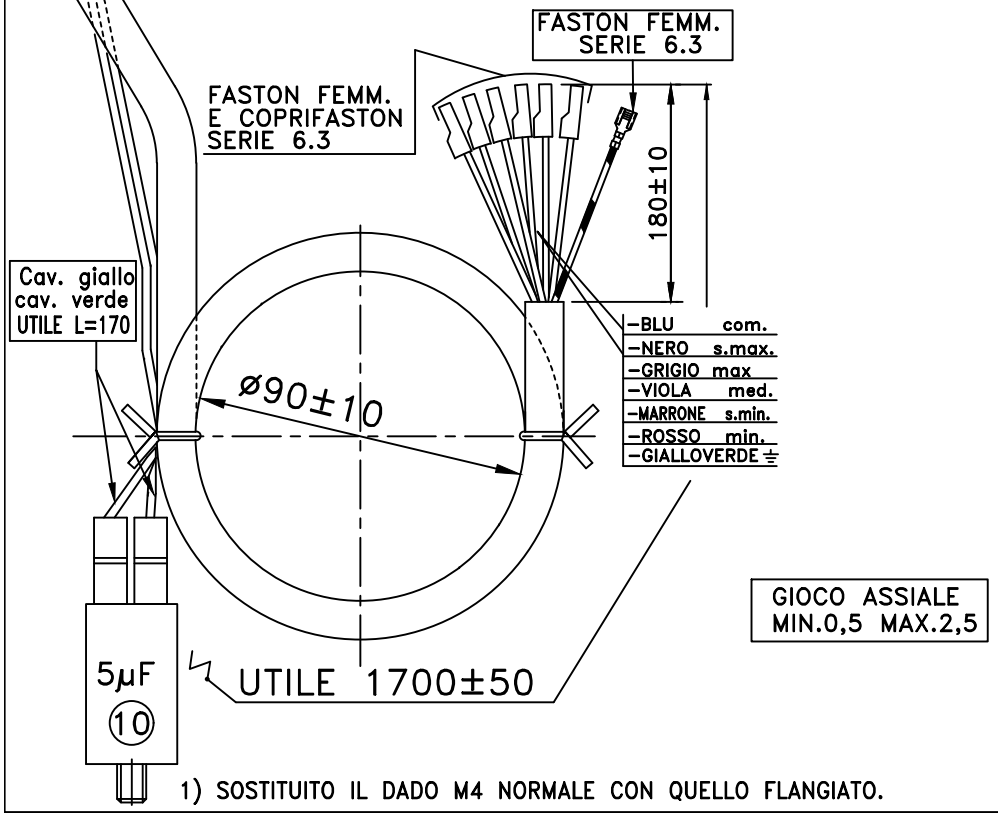

GIOCO ASSIALE MIN.0,5 MAX.2,5

1) SOSTITUITO IL DADO M4 NORMALE CON QUELLO FLANGIATO.

MOTORE PROTETTO TERMICAMENTE

-MODULO DI AVVOLGIMENTO: 8002

Pos.	CODICE	DENOMINAZIONE	N° Pezzi	CARATTERISTICHE	MATERIALE
1	3180.4049	GR. COP. CON CAVA H=25/65	1	Sfinestr. Sf.20.58 FERRO Sp.0.5	/
2	/	/	/	/	/
3	1132.0218	VITE CON RONDELLA	4	TE M4x85	Zin.Bianco
4	1186.0003	TARGHETTA NEUTRA	1	80x31.5	Foil grigio
5	3180.4048	GR. COP. SENZA CAVA H=25/65	1	Sfinestr.Sf.20.58 FERRO Sp.0.5	/
6	1169.0007	DADO FLANGIATO ESAG.	4	M4 con denti antisvit.	Zin.Bianco
7	3401.7902	GR. INDOTTO BISPORG.	1	H=65 F.ø12.7 C.6 I.38	L=600
8	3500.7802	GR. STATORE IMPREGN.	1	H=65	/
9	1170.0513	PASSAFILO	1	øi10	Maranyl
10	1167.0008	CONDENSATORE	1	5µF ø35	/
11	/	/	/	/	/
12	/	/	/	/	/

EURO MOTORS ITALIA

Dis. ZR.
Visto
Data 06-02-10
Scala 1:1.5

Denominazione:
MOTORE 105B-65135/1Q

EURO MOTORS ITALIA
Grezzago (MI) made in ITALY
105B-65135/1Q CE
230-240V~50-60Hz 1.50A
135/340W 1100MIN⁻¹
PROT.TERM. Rot. →
CL:B

BLEU COM
NOIR G.V.
GRIS
VIOLET
MARRON
ROUGE P.V.
JAUNE
VERT C=5µF
JAUNEVERT

NOME DIRECT.: MBQ10265

Numero	Data
/	/
1	28-05-11

MODIFICHE

CODICE :
4137.1602