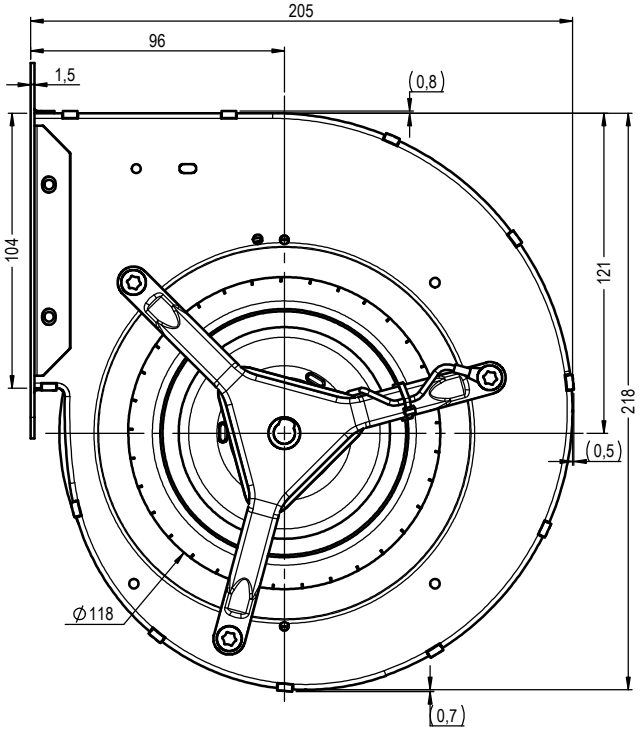

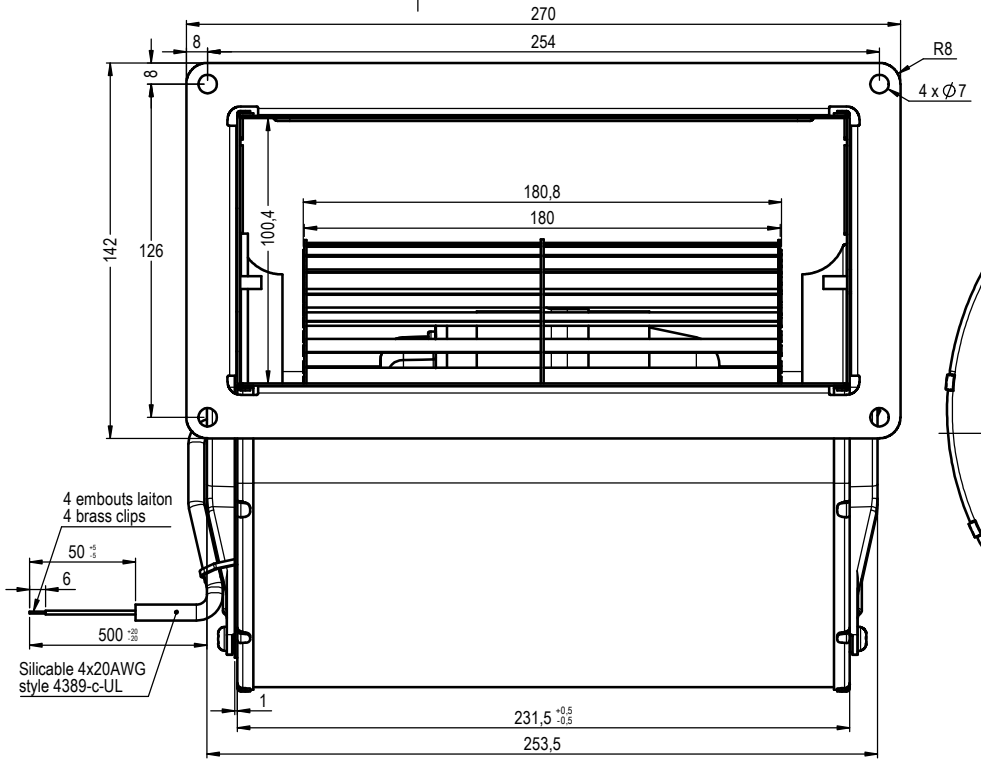

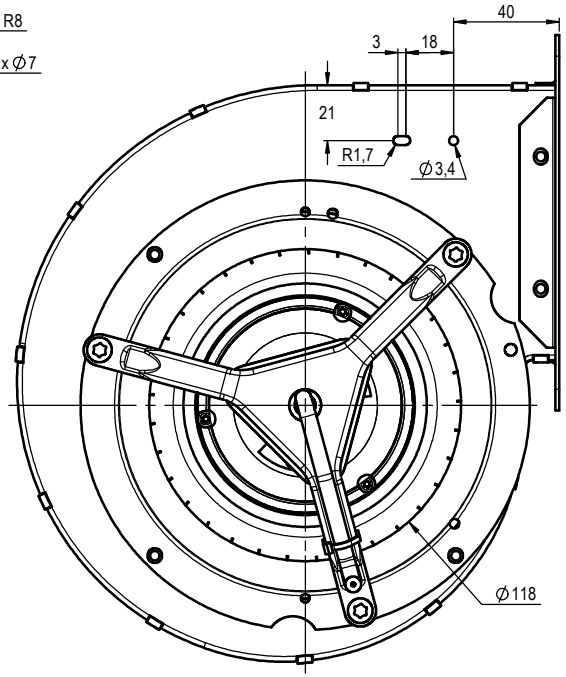

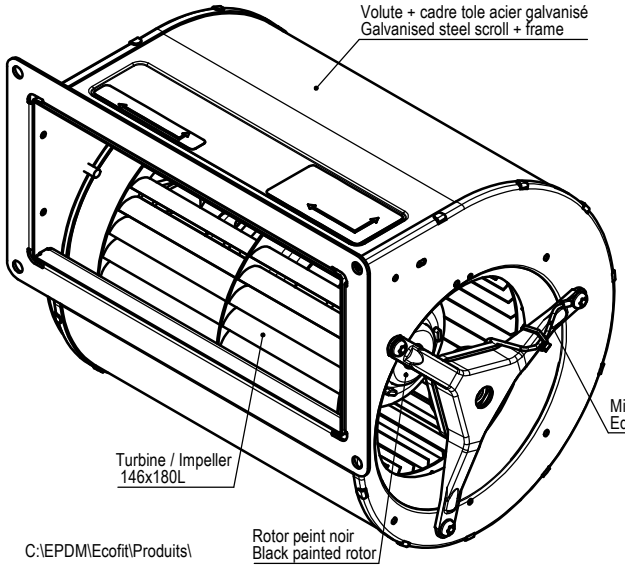

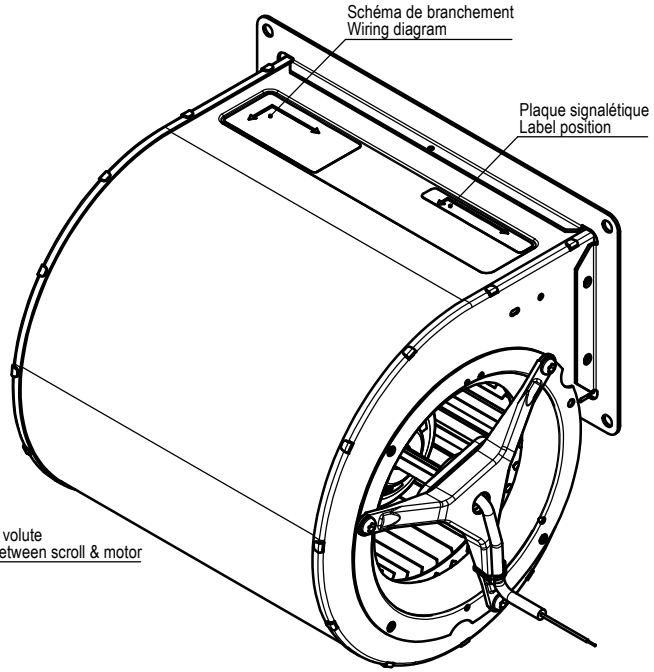

C:\EPDM\Ecofit\Produits\

INDICE	DATE	LIBÉLLÉ	AUTEUR
c-00	07/09/2020	Modification construction + volute agrafé et materiau	RD
b-00	14/01/2015	Fiche technique conforme à la directive ErP2015	RD
a-00	28/05/2013	Fiche technique conforme à la directive ErP	RD
0-00	19/04/2005	Création du dossier technique	RD

	Dessiné par : RD	Matière : Voir nomenclature	Volume: 909336.7mm³ Poids :
Ech. 0.7:1	19/04/2005	Traitement : - Les cotes avec leur tolérances s'entendent pièces après traitement	Finition : - Etat de surface: -
Format A2 / Folio 1/1	Vérifié par : -	Protection : -	Tolérances générales : ± 1mm

DOUBLE INLET CENTRIFUGAL FAN
MOTO VENTILATEUR
2GDF65-146x180L

ECOFIT
ECOFIT & ETRI® PRODUCTS

SolidWorks 2017

CE DOCUMENT EST LA PROPRIETE D'ECOFIT, IL NE PEUT ETRE REPRODUIT OU COMMUNIQUE SANS SON AUTORISATION ECRITE

N° E16-A1-3

Indice : c-00