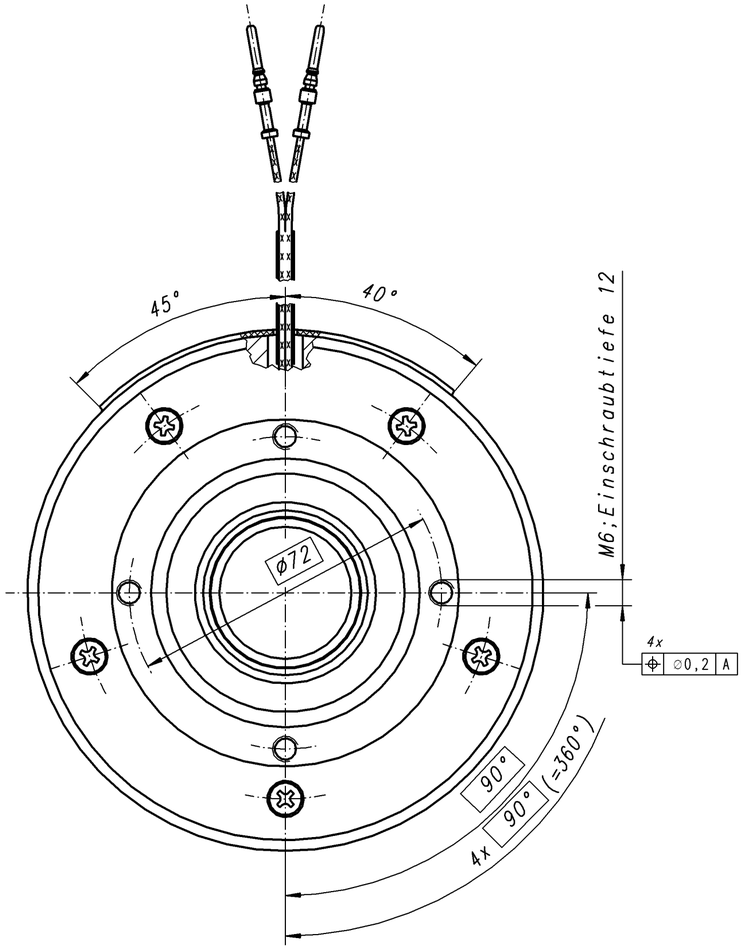

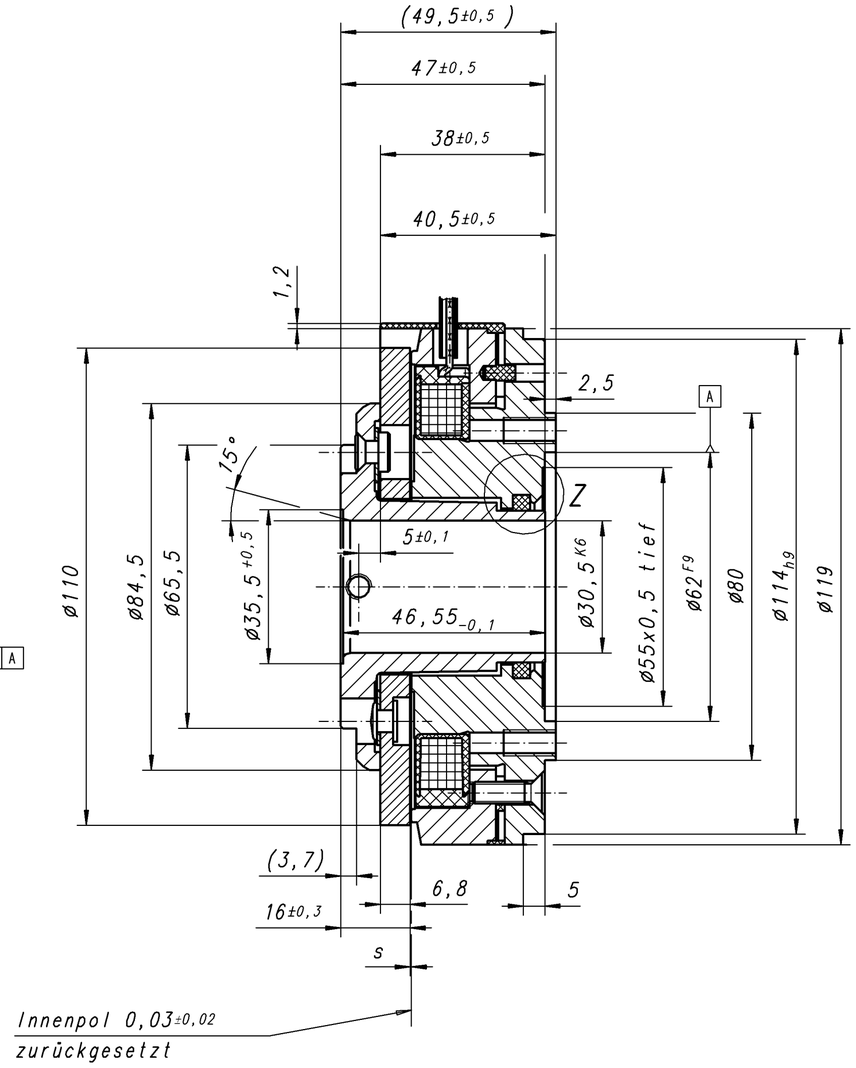

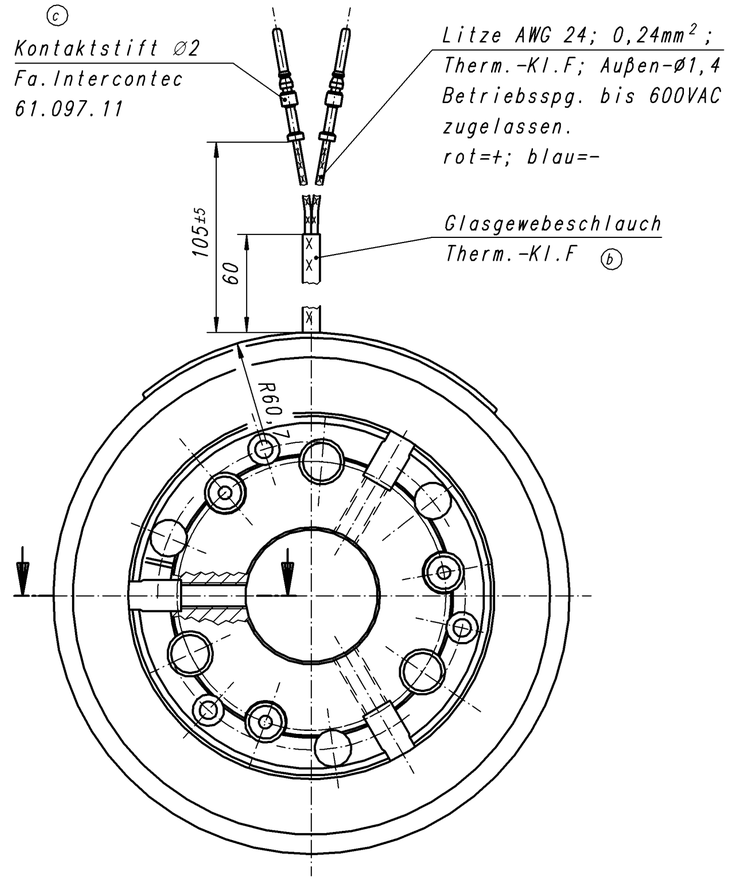

* VDE abweichend gemessen, mit parallelem Varistor,

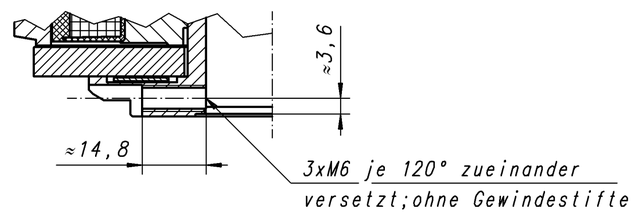

Z 2:1

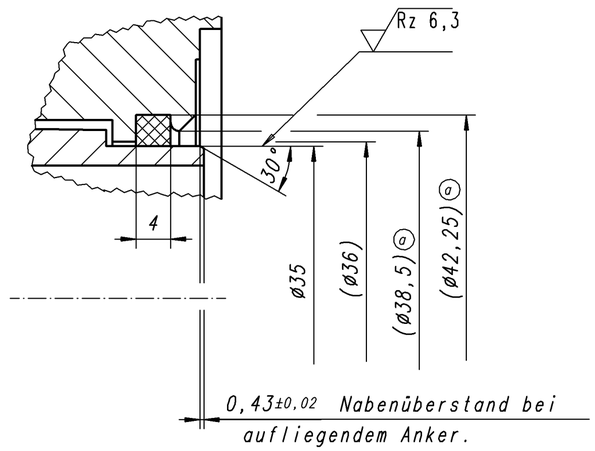

Technische Daten:

Beachte TKU 86 611..H.. und die allgemeinen techn. Informationen (siehe jeweils aktuellen Binder-Katalog Antriebstechnik) und die Betriebsanweisung 86 611..H00.

Komponente entspricht DIN VDE 0580
Verwendungsart :Einbaubremse
Betriebsart :Haltebremse mit Notstoppfunktion
Außenpol werkseitig eingeschliffen.

Nennspannung	U_N =	24 V±10% geglättet
Nennleistung	P_{20} =	22,3 W
Widerstand	R_{20} =	25,8 Ω±4%
Öffnungszeit	t_o ≤	126 ms*
Schließzeit	t_{c1} ≤	34,5 ms*
Thermische Klasse	F	(Wicklung Kl. 200)
Schutzart	IP00	
Umgebungstemperatur	ϑ_{13} =	−15..+120°C
Luftspalt	s=	$0,3^{+0,08}$ mm (bei Kugellagerspiel 0,145-0,226mm)
Gewicht (kpl. mit Anker)	m =	2,4 kg
Massenträgheitsmoment (Anker)	J =	8,6 kgcm²
übertragbares Drehmoment	M_4 =	22 Nm
stat. Prüfmoment bei 20°C	M_{4P} ≥	54 Nm

Zulässige Notstopps bei
n=3000 min⁻¹ und J=0,0287 kgm² ≤ 2500 Bremsungen
max. Drehzahl ohne Bremsvorgang n = 10000 min⁻¹

Offertzeichnung

Index	Anz.	Änderung	Datum	Name
2	neu	0-64665.02-A1		
3	a	2x A011/03	21.02.03	Mü
4	b	1x A016/03	17.03.03	No
c	1x	A066/04	15.10.04	RJ

Allgemeintoleranzen ISO 2768-mK
Nennmaßbereich 0,2 ... 0,5
Längenmaße ± 0,05 | Radien, Fasen ± 0,1
Werkstückkanten DIN ISO 13715 t≤0,5 t>0,5

	Datum	Name
Bearbeitet	16.12.2002	No
Geprüft	13.01.2003	Müller
Normgepr.		

CAD
KENDRION BINDER MAGNETE Power Transmission

Maßber.	>30...50	>50..80	>80..120
Passung	H7	F9	h9
Abmaße	+0,025 / 0	+0,104 / +0,030	0 / −0,087

Werkstoff, Ausgangsteil
Gewicht
Benennung: PE-Bremse
Maßstab: 1:1 (2:1)
DOS-Name
Klassifizierung
Format: A2
Zeichnungsnummer: 86 61111H39 0
Ersatz für: S86 11A5094h 0
Status: F

Schutzvermerk nach DIN 34 beachten!
Copyright reserved