ENAPART

93 S Railroad Avenue Unit C
Bergenfield NJ 07621 USA
www.enapart.com
sales@enapart.com

Friedrich-Ebert-Anlage 36, 60325
Frankfurt am Main, Germany
www.enapart.de
anfrage@enapart.de

〒584-0023　大阪府富田林市若松町
東2丁目2番16号
www.enapart.co.jp
sales@enapart.co.jp

Via del Canneto 35,
Borgosatollo, Brescia - Italia
www.enapart.it
vendite@enapart.it

4 boulevard Carnot, 95400
villiers-le-bel, Paris, France
www.enapart.fr
sales@enapart.fr

PLAZA NUESTRA SEÑORA DE LAS
NIEVES 12 ,LOCAL ,50012,ZARAGOZA
www.enapart.es
ventas@enapart.es

Barbaros Mah. Ihlamur Bul. Ağaoğlu
My Newwork No:3/15 Ataşehir / İstanbul
www.enapart.net
satis@enapart.net

65049, ОДЕСА, ВУЛИЦЯ ІВАНА
ФРАНКА, БУДИНОК 55, ПОВЕРХ 3
www.enapart.com.ua
sales@enapart.com.ua

Складова база „Онгъл“, Склад А2, п.к.
4006, гр. Пловдив, България
www.enapart.bg
sales@enapart.bg

PRIVADA 10 B SUR #3908 COL.
ANZUREZ, C.P. 72530, PUEBLA,PUE
www.enapart.com.mx
sales@enapart.com.mx

MUNICIPIUL BUCUREŞTI, SECTOR 3,
B-DUL BASARABIA, NR.250, CORP P+5
www.enapart.ro
sales@enapart.ro

3 Austin Mews, High Street, Hemel
Hempstead, HP1 3AF , United Kingdom
www.enapart.co.uk
sales@enapart.co.uk

ALUMINUM MOTOR, MOUNTING B5

IE3

Frame size		AC	AD	AG	D	E	L	LA	LB	LD	LL	M	N	P	S	T	IPE
80		158	129	101	19	40	294	12	254	115	101	165	130	200	4x12	3.5	1-M25x1.5
90	S	175	140	109	24	50	319	12	269	145	109	165	130	200	4x12	3.5	1-M25x1.5
90	L	175	140	109	24	50	344	12	294	145	109	165	130	200	4x12	3.5	1-M25x1.5
100	L	198	156	109	28	60	393	13	333	148.5	109	215	180	250	4x14.5	4	1-M25x1.5
112	M	219	166	117.5	28	60	394	14	334	152	117.5	215	180	250	4x14.5	4	2-M32x1.5
132	S	258	188	117.5	38	80	445	14	365	180	117.5	265	230	300	4x14.5	4	2-M32x1.5
132	M	258	188	117.5	38	80	483	14	403	180	117.5	265	230	300	4x14.5	4	2-M32x1.5
160	M	315	242	167	42	110	589	15	479	268.5	157	300	250	350	4x18.5	5	2-M40x1.5
160	L	315	242	167	42	110	633	15	523	268.5	157	300	250	350	4x18.5	5	2-M40x1.5

IE4

Frame size		AC	AD	AG	D	E	L	LA	LB	LD	LL	M	N	P	S	T	IPE
80		158	129	101	19	40	294	12	254	115	101	165	130	200	4x12	3.5	1-M25x1.5
90	S	175	140	109	24	50	319	12	269	145	109	165	130	200	4x12	3.5	1-M25x1.5
90	L	175	140	109	24	50	344	12	294	145	109	165	130	200	4x12	3.5	1-M25x1.5
100	L	198	156	109	28	60	393	13	333	148.5	109	215	180	250	4x14.5	4	2-M32x1.5
112	M	224	175	117.5	28	60	400	14	340	154	117.5	215	180	250	4x14.5	4	2-M32x1.5
132	S	258	188	117.5	38	80	445	14	365	180	117.5	265	230	300	4x14.5	4	2-M32x1.5
132	M	258	188	117.5	38	80	483	14	403	180	117.5	265	230	300	4x14.5	4	2-M32x1.5
132	M-4	258	188	117.5	38	80	539	14	459	180	117.5	265	230	300	4x14.5	4	2-M32x1.5
160	M	315	242	167	42	110	589	15	479	268.5	157	300	250	350	4x18.5	5	2-M40x1.5
160	L	315	242	167	42	110	633	15	523	268.5	157	300	250	350	4x18.5	5	2-M40x1.5

ALUMINUM MOTOR, MOUNTING B35

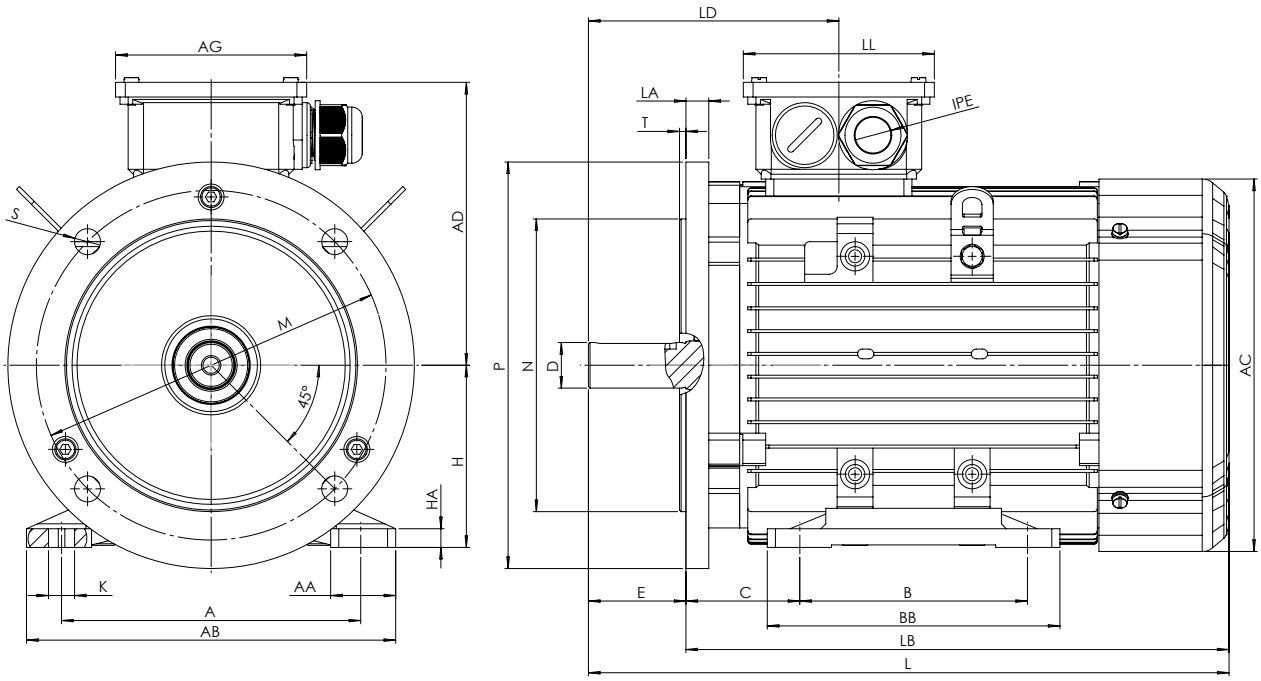

Without IE classification

Frame size	A	AA	AB	AC	AD	AG	B	BB	C	D	E	H	HA	K	L	LA	LB	LD	LL	M	N	P	S	T	IPE
56	90	23	111	113	90	86	71	88	36	9	20	56	7		199	8	179	83	86	100	80	120	4x7	3	1-M20x1.5
63	100	24	123	120	100	101	80	100	40	11	23	63	7	7x9.5	217	10	194	95,5	101	115	95	140	4x10	3	1-M20x1.5
71	112	26	138	136	112	101	90	110	45	14	30	71	8	7x11	245	10	215	110,5	101	130	110	160	4x10	3,5	1-M20x1.5

IE2

Frame size		A	AA	AB	AC	AD	AG	B	BB	C	D	E	H	HA	K	L	LA	LB	LD	LL	M	N	P	S	T	IPE
80		125	35	157	155	124	101	100	125	50	19	40	80	9	10x14	281	12	241	118	101	165	130	200	4x12	3.5	1-M25x1.5
90	S	140	37	173	175	137	109	100	125	56	24	50	90	10	10x14	315	11	265	136	109	165	130	200	4x12	3.5	1-M25x1.5
90	L	140	37	173	175	137	109	125	150	56	24	50	90	10	10x14	340	11	290	136	109	165	130	200	4x12	3.5	1-M25x1.5
100	L	160	40	196	195	151	109	140	172	63	28	60	100	11	12x16	373	13	313	144	109	215	180	250	4x14.5	4	1-M25x1.5
112	M	190	41	227	219	169		140	180	70	28	60	112	12	12x16	394	14	334	152	117.5	215	180	250	4x14.5	4	2-M32x1.5
132	S	216	51	262	258	188		140	186	89	38	80	132	15	12x16	465	14	385	180	117.5	265	230	300	4x14.5	4	2-M32x1.5
132	M	216	51	262	258	188		178	224	89	38	80	132	15	12x16	503	14	423	180	117.5	265	230	300	4x14.5	4	2-M32x1.5
160	M	254	55	304	315	242	167	210	260	108	42	110	160	18	15x18	607	15	497	268.5	157	300	250	350	4x18.5	5	2-M40x1.5
160	L	254	55	304	315	242	167	254	304	108	42	110	160	18	15x18	651	15	541	268.5	157	300	250	350	4x18.5	5	2-M40x1.5

ALUMINUM MOTOR, MOUNTING B35

IE3

Frame size		A	AA	AB	AC	AD	AG	B	BB	C	D	E	H	HA	K	L	LA	LB	LD	LL	M	N	P	S	T	IPE
80		125	35	157	158	129	101	100	125	50	19	40	80	8	10x14	294	12	254	115	101	165	130	200	4x12	3,5	1-M25x1.5
90	S	140	37	173	175	140	109	100	125	56	24	50	90	10	10x14	319	12	269	145	109	165	130	200	4x12	3,5	1-M25x1.5
90	L	140	37	173	175	140	109	125	150	56	24	50	90	10	10x14	344	12	294	145	109	165	130	200	4x12	3,5	1-M25x1.5
100	L	160	40	196	198	156	109	140	172	63	28	60	100	11	12x16	393	13	333	148,5	109	215	180	250	4x14.5	4	1-M25x1.5
112	M	190	41	227	219	166	117,5	140	180	70	28	60	112	12	12x16	394	14	334	152	117,5	215	180	250	4x14.5	4	2-M32x1.5
132	S	216	51	262	258	188	117,5	140	186	89	38	80	132	15	12x16	445	14	365	180	117,5	265	230	300	4x14.5	4	2-M32x1.5
132	M	216	51	262	258	188	117,5	178	224	89	38	80	132	15	12x16	483	14	403	180	117,5	265	230	300	4x14.5	4	2-M32x1.5
160	M	254	55	304	315	242	167	210	260	108	42	110	160	18	15x18	589	15	479	268,5	157	300	250	350	4x18.5	5	2-M40x1.5
160	L	254	55	304	315	242	167	254	304	108	42	110	160	18	15x18	633	15	523	268,5	157	300	250	350	4x18.5	5	2-M40x1.5

IE4

Frame size		A	AA	AB	AC	AD	AG	B	BB	C	D	E	H	HA	K	L	LA	LB	LD	LL	M	N	P	S	T	IPE
80		125	35	157	158	129	101	100	125	50	19	40	80	8	10x14	294	12	254	115	101	165	130	200	4x12	3,5	1-M25x1.5
90	S	140	37	173	175	140	109	100	125	56	24	50	90	10	10x14	319	12	269	145	109	165	130	200	4x12	3,5	1-M25x1.5
90	L	140	37	173	175	140	109	125	150	56	24	50	90	10	10x14	344	12	294	145	109	165	130	200	4x12	3,5	1-M25x1.5
100	L	160	40	196	198	156	109	140	172	63	28	60	100	11	12x16	393	13	333	148,5	109	215	180	250	4x14.5	4	1-M32x1.5
112	M	190	40	227	224	175	117,5	140	180	70	28	60	112	12	12x16	400	14	340	154	117,5	215	180	250	4x14.5	4	2-M32x1.5
132	S	216	51	262	258	188	117,5	140	186	89	38	80	132	15	12x16	445	14	365	180	117,5	265	230	300	4x14.5	4	2-M32x1.5
132	M	216	51	262	258	188	117,5	178	224	89	38	80	132	15	12x16	483	14	403	180	117,5	265	230	300	4x14.5	4	2-M32x1.5
132	M-4	216	51	262	258	188	117,5	178	224	89	38	80	132	15	12x16	539	14	459	180	117,5	265	230	300	4x14.5	4	2-M32x1.5
160	M	254	55	304	315	242	167	210	260	108	42	110	160	18	15x18	589	15	479	268,5	157	300	250	350	4x18.5	5	2-M40x1.5
160	L	254	55	304	315	242	167	254	304	108	42	110	160	18	15x18	633	15	523	268,5	157	300	250	350	4x18.5	5	2-M40x1.5

ALUMINUM MOTOR, MOUNTING B14A

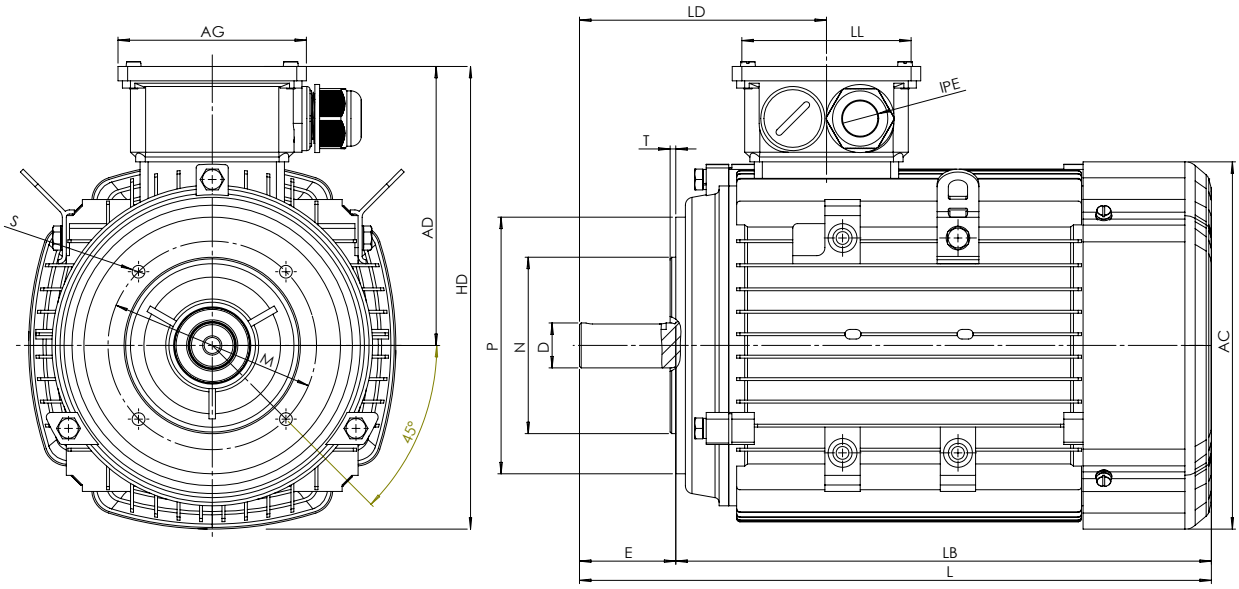

Without IE classification

Frame size		AC	AD	AG	D	E	HD	L	LB	LD	LL	M	N	P	S	T	IPE
56		113	90	86	9	20	152.5	199	179	83	86	65	50	80	4xM5	2.5	1-M20x1.5
63		120	100	101	11	23	162	217	194	95.5	101	75	60	90	4xM5	2.5	1-M20x1.5
71		136	112	101	14	30	177	245	215	110.5	101	85	70	105	4xM6	2.5	1-M20x1.5

IE2

Frame size		AC	AD	AG	D	E	HD	L	LB	LD	LL	M	N	P	S	T	IPE
80		155	124	101	19	40	201.5	281	241	118	101	100	80	120	4xM6	3	1-M25x1.5
90	S	175	137	109	24	50	224.5	315	265	136	109	115	95	140	4xM8	3	1-M25x1.5
90	L	175	137	109	24	50	224.5	340	290	136	109	115	95	140	4xM8	3	1-M25x1.5
100	L	195	151	109	28	60	248.5	373	313	144	109	130	110	160	4xM8	3.5	1-M25x1.5
112	M	219	169	117.5	28	60	278.5	394	334	152	117.5	130	110	160	4xM8	3.5	2-M32x1.5
132	S	258	188	117.5	38	80	317	465	385	180	117.5	165	130	200	4xM10	3.5	2-M32x1.5
132	M	258	188	117.5	38	80	317	503	423	180	117.5	165	130	200	4xM10	3.5	2-M32x1.5

ALUMINUM MOTOR, MOUNTING B14A

IE3

Frame size		AC	AD	AG	D	E	HD	L	LB	LD	LL	M	N	P	S	T	IPE
80		158	129	101	19	40	208	294	254	115	101	100	80	120	4xM6	3	1-M25x1.5
90	S	175	140	109	24	50	227.5	319	269	145	109	115	95	140	4xM8	3	1-M25x1.5
90	L	175	140	109	24	50	227.5	344	294	145	109	115	95	140	4xM8	3	1-M25x1.5
100	L	198	156	109	28	60	255	393	333	148.5	109	130	110	160	4xM8	3.5	1-M25x1.5
112	M	219	166	117.5	28	60	275.5	394	334	152	117.5	130	110	160	4xM8	3.5	2-M32x1.5
132	S	258	188	117.5	38	80	317	445	365	180	117.5	165	130	200	4xM10	3.5	2-M32x1.5
132	M	258	188	117.5	38	80	317	483	403	180	117.5	165	130	200	4xM10	3.5	2-M32x1.5

IE4

Frame size		AC	AD	AG	D	E	HD	L	LB	LD	LL	M	N	P	S	T	IPE
80		158	129	101	19	40	208	294	254	115	101	100	80	120	4xM6	3	1-M25x1.5
90	S	175	140	109	24	50	227.5	319	269	145	109	115	95	140	4xM8	3	1-M25x1.5
90	L	175	140	109	24	50	227.5	344	294	145	109	115	95	140	4xM8	3	1-M25x1.5
100	L	198	156	109	28	60	255	393	333	148.5	109	130	110	160	4xM8	3.5	1-M32x1.5
112	M	224	175	117.5	28	60	287	400	340	154	117.5	130	110	160	4xM8	3.5	2-M32x1.5
132	S	258	188	117.5	38	80	317	445	365	180	117.5	165	130	200	4xM10	3.5	2-M32x1.5
132	M	258	188	117.5	38	80	317	483	403	180	117.5	165	130	200	4xM10	3.5	2-M32x1.5
132	M-4	258	188	117.5	38	80	317	539	459	180	117.5	165	130	200	4xM10	3.5	2-M32x1.5

ALUMINUM MOTOR, MOUNTING B14B

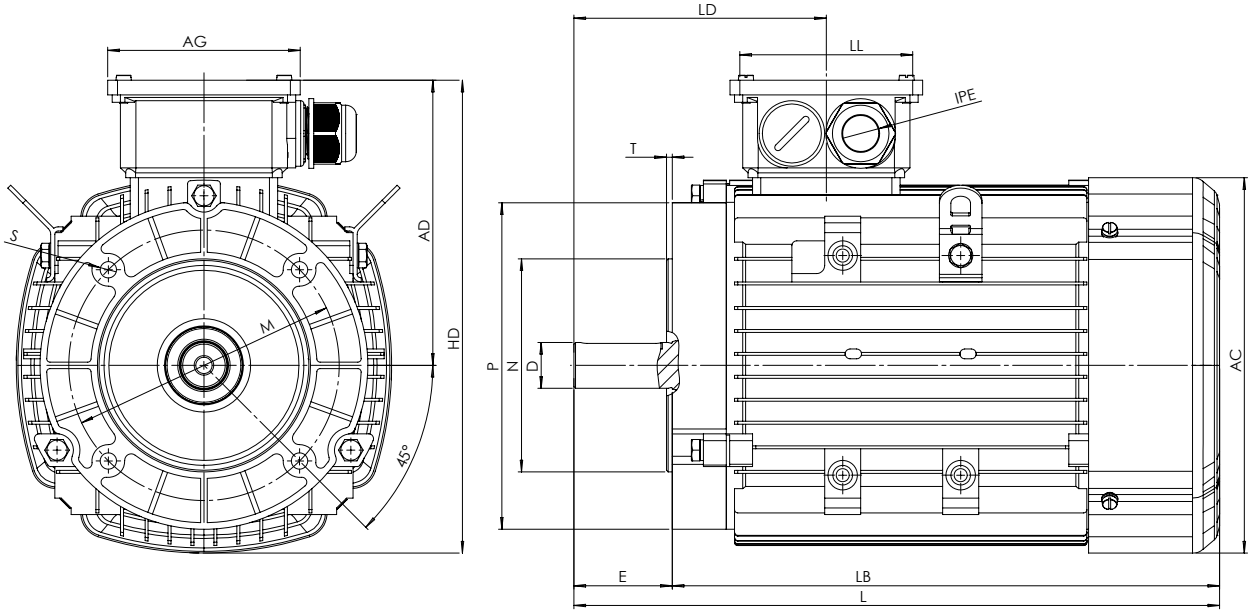

Without IE classification

Frame size		AC	AD	AG	D	E	HD	L	LB	LD	LL	M	N	P	S	T	IPE
56		113	90	86	9	20	152.5	199	179	83	86	85	70	105	4xM6	2.5	1-M20x1.5
63		120	100	101	11	23	162	217	194	95.5	101	110	80	120	4xM6	3	1-M20x1.5
71		136	112	101	14	30	179	245	215	110.5	101	115	95	140	4xM8	3	1-M20x1.5

IE2

Frame size		AC	AD	AG	D	E	HD	L	LB	LD	LL	M	N	P	S	T	IPE
80		155	124	101	19	40	204	281	241	118	101	130	110	160	4xM8	3.5	1-M25x1.5
90	S	175	137	109	24	50	224.5	315	265	136	109	130	110	160	4xM8	3.5	1-M25x1.5
90	L	175	137	109	24	50	224.5	340	290	136	109	130	110	160	4xM8	3.5	1-M25x1.5
100	L	195	151	109	28	60	251	373	313	144	109	165	130	200	4xM10	3.5	1-M25x1.5
112	M	219	169	117.5	28	60	278.5	394	334	152	117.5	165	130	200	4xM10	3.5	2-M32x1.5
132	S	258	188	117.5	38	80	317	465	385	180	117.5	215	180	250	4xM12	4	2-M32x1.5
132	M	258	188	117.5	38	80	317	503	423	180	117.5	215	180	250	4xM12	4	2-M32x1.5

ALUMINUM MOTOR, MOUNTING B14B

IE3

Frame size		AC	AD	AG	D	E	HD	L	LB	LD	LL	M	N	P	S	T	IPE
80		158	129	101	19	40	209	294	254	115	101	130	110	160	4xM8	3.5	1-M25x1.5
90	S	175	140	109	24	50	227.5	319	269	145	109	130	110	160	4xM8	3.5	1-M25x1.5
90	L	175	140	109	24	50	227.5	344	294	145	109	130	110	160	4xM8	3.5	1-M25x1.5
100	L	198	156	109	28	60	256	393	333	148.5	109	165	130	200	4xM10	3.5	1-M25x1.5
112	M	219	166	117.5	28	60	275.5	394	334	152	117.5	165	130	200	4xM10	3.5	2-M32x1.5
132	S	258	188	117.5	38	80	317	445	365	180	117.5	215	180	250	4xM12	4	2-M32x1.5
132	M	258	188	117.5	38	80	317	483	403	180	117.5	215	180	250	4xM12	4	2-M32x1.5

IE4

Frame size		AC	AD	AG	D	E	HD	L	LB	LD	LL	M	N	P	S	T	IPE
80		158	129	101	19	40	209	294	254	115	101	130	110	160	4xM8	3.5	1-M25x1.5
90	S	175	140	109	24	50	227.5	319	269	145	109	130	110	160	4xM8	3.5	1-M25x1.5
90	L	175	140	109	24	50	227.5	344	294	145	109	130	110	160	4xM8	3.5	1-M25x1.5
100	L	198	156	109	28	60	256	393	333	148.5	109	165	130	200	4xM10	3.5	1-M32x1.5
112	M	224	175	117.5	28	60	285	400	340	154	117.5	165	130	200	4xM10	3.5	2-M32x1.5
132	S	258	188	117.5	38	80	317	445	365	180	117.5	215	180	250	4xM12	4	2-M32x1.5
132	M	258	188	117.5	38	80	317	483	403	180	117.5	215	180	250	4xM12	4	2-M32x1.5
132	M-4	258	188	117.5	38	80	317	539	459	180	117.5	215	180	250	4xM12	4	2-M32x1.5

ALUMINUM MOTOR, MOUNTING B34A

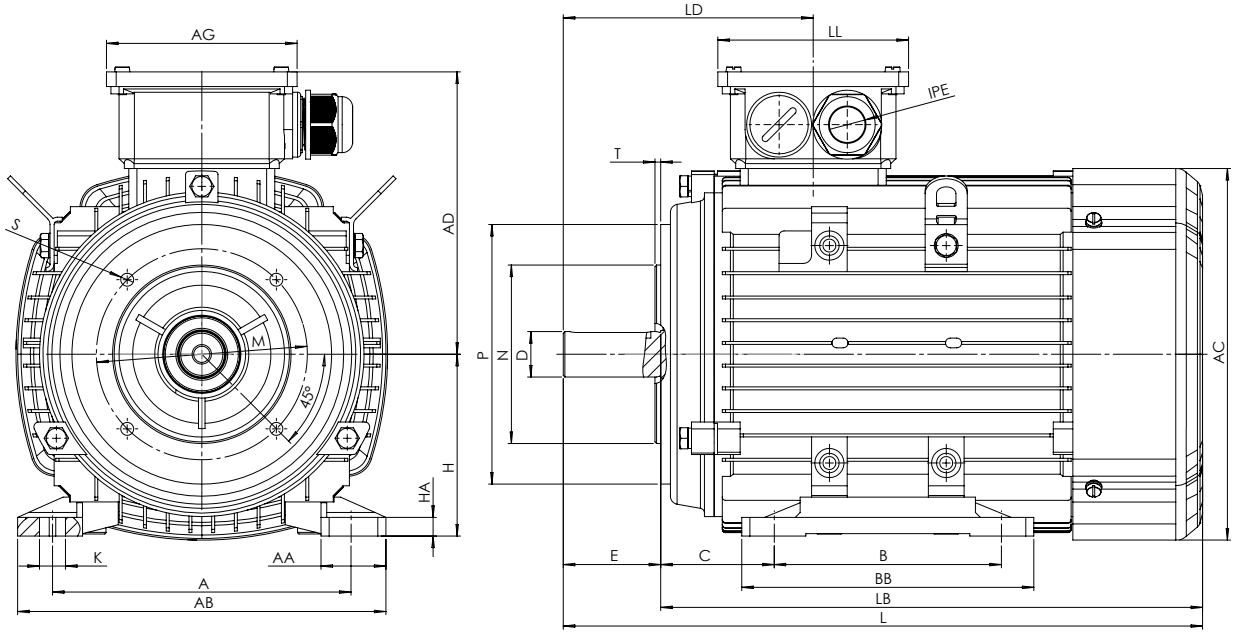

Without IE classification

Frame size		A	AA	AB	AC	AD	AG	B	BB	C	D	E	H	HA	K	L	LB	LD	LL	M	N	P	S	T	IPE
56		90	23	111	113	90	86	71	88	36	9	20	56	7		199	179	83	86	65	50	80	4xM5	2,5	
63		100	24	123	120	100	101	80	100	40	11	23	63	7	7x9.5	217	194	95,5	101	75	60	90	4xM5	2,5	
71		112	26	138	136	112	101	90	110	45	14	30	71	8	7x11	245	215	110,5	101	85	70	105	4xM6	2,5	

IE2

Frame size		A	AA	AB	AC	AD	AG	B	BB	C	D	E	H	HA	K	L	LB	LD	LL	M	N	P	S	T	IPE
80		125	35	157	155	124	101	100	125	50	19	40	80	9	10x14	281	241	118	101	100	80	120	4xM6	3	
90	S	140	37	173	175	137	109	100	125	56	24	50	90	10	10x14	315	265	136	109	115	95	140	4xM8	3	
90	L	140	37	173	175	137	109	125	150	56	24	50	90	10	10x14	340	290	136	109	115	95	140	4xM8	3	
100	L	160	40	196	195	151	109	140	172	63	28	60	100	11	12x16	373	313	144	109	130	110	160	4xM8	3,5	
112	M	190	41	227	219	169	117.5	140	180	70	28	60	112	12	12x16	394	334	152	117,5	130	110	160	4xM8	3,5	
132	S	216	51	262	258	188	117.5	140	186	89	38	80	132	15	12x16	465	385	180	117,5	165	130	200	4xM10	3,5	
132	M	216	51	262	258	188	117.5	178	224	89	38	80	132	15	12x16	503	423	180	117,5	165	130	200	4xM10	3,5	

ALUMINUM MOTOR, MOUNTING B34A

IE3

Frame size		A	AA	AB	AC	AD	AG	B	BB	C	D	E	H	HA	K	L	LB	LD	LL	M	N	P	S	T	IPE
80		125	35	157	158	129	101	100	125	50	19	40	80	8	10x14	294	254	115	101	100	80	120	4xM6	3	1-M25x1.5
90	S	140	37	173	175	140	109	100	125	56	24	50	90	10	10x14	319	269	145	109	115	95	140	4xM8	3	1-M25x1.5
90	L	140	37	173	175	140	109	125	150	56	24	50	90	10	10x14	344	294	145	109	115	95	140	4xM8	3	1-M25x1.5
100	L	160	40	196	198	156	109	140	172	63	28	60	100	11	12x16	393	333	148,5	109	130	110	160	4xM8	3,5	1-M25x1.5
112	M	190	41	227	219	166	117,5	140	180	70	28	60	112	12	12x16	394	334	152	117,5	130	110	160	4xM8	3,5	2-M32x1.5
132	S	216	51	262	258	188	117,5	140	186	89	38	80	132	15	12x16	445	365	180	117,5	165	130	200	4xM10	3,5	2-M32x1.5
132	M	216	51	262	258	188	117,5	178	224	89	38	80	132	15	12x16	483	403	180	117,5	165	130	200	4xM10	3,5	2-M32x1.5

IE4

Frame size		A	AA	AB	AC	AD	AG	B	BB	C	D	E	H	HA	K	L	LB	LD	LL	M	N	P	S	T	IPE
80		125	35	157	158	129	101	100	125	50	19	40	80	8	10x14	294	254	115	101	100	80	120	4xM6	3	
90	S	140	37	173	175	140	109	100	125	56	24	50	90	10	10x14	319	269	145	109	115	95	140	4xM8	3	
90	L	140	37	173	175	140	109	125	150	56	24	50	90	10	10x14	344	294	145	109	115	95	140	4xM8	3	
100	L	160	40	196	198	156	109	140	172	63	28	60	100	11	12x16	393	333	148,5	109	130	110	160	4xM8	3,5	
112	M	190	40	227	224	175	117,5	140	180	70	28	60	112	12	12x16	400	340	154	117,5	130	110	160	4xM8	3,5	
132	S	216	51	262	258	188	117,5	140	186	89	38	80	132	15	12x16	445	365	180	117,5	165	130	200	4xM10	3,5	
132	M	216	51	262	258	188	117,5	178	224	89	38	80	132	15	12x16	483	403	180	117,5	165	130	200	4xM10	3,5	
132	M-4	216	51	262	258	188	117,5	178	224	89	38	80	132	15	12x16	539	459	180	117,5	165	130	200	4xM10	3,5	

ALUMINUM MOTOR, MOUNTING B34B

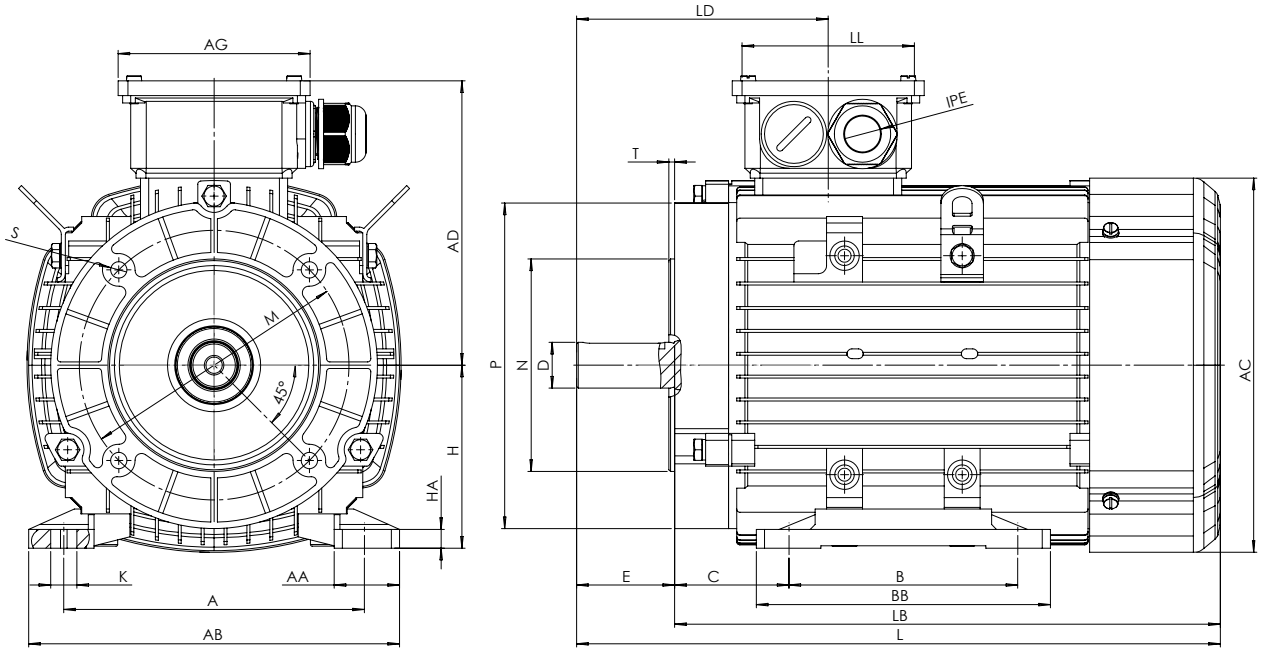

Without IE classification

Frame size		A	AA	AB	AC	AD	AG	B	BB	C	D	E	H	HA	K	L	LB	LD	LL	M	N	P	S	T	IPE
56		90	23	111	113	90	86	71	88	36	9	20	56	7	5,8x8,3	199	179	83	86	85	70	105	4xM6	2,5	1-M20x1,5
63		100	24	123	120	100	101	80	100	40	11	23	63	7	7x9,5	217	194	95,5	101	110	80	120	4xM6	3	1-M20x1,5
71		112	26	138	136	112	101	90	110	45	14	30	71	8	7x11	245	215	110,5	101	115	95	140	4xM8	3	1-M20x1,5

IE2

Frame size		A	AA	AB	AC	AD	AG	B	BB	C	D	E	H	HA	K	L	LB	LD	LL	M	N	P	S	T	IPE
80		125	35	157	155	124	101	100	125	50	19	40	80	9	10x14	281	241	118	101	130	110	160	4xM8	3,5	1-M25x1,5
90	S	140	37	173	175	137	109	100	125	56	24	50	90	10	10x14	315	265	136	109	130	110	160	4xM8	3,5	1-M25x1,5
90	L	140	37	173	175	137	109	125	150	56	24	50	90	10	10x14	340	290	136	109	130	110	160	4xM8	3,5	1-M25x1,5
100	L	160	40	196	195	151	109	140	172	63	28	60	100	11	12x16	373	313	144	109	165	130	200	4xM10	3,5	1-M25x1,5
112	M	190	41	227	219	169	117,5	140	180	70	28	60	112	12	12x16	394	334	152	117,5	165	130	200	4xM10	3,5	2-M32x1,5
132	S	216	51	262	258	188	117,5	140	186	89	38	80	132	15	12x16	465	385	180	117,5	215	180	250	4xM12	4	2-M32x1,5
132	M	216	51	262	258	188	117,5	178	224	89	38	80	132	15	12x16	503	423	180	117,5	215	180	250	4xM12	4	2-M32x1,5

ALUMINUM MOTOR, MOUNTING B34B

IE3

Frame size		A	AA	AB	AC	AD	AG	B	BB	C	D	E	H	HA	K	L	LB	LD	LL	M	N	P	S	T	IPE
80		125	35	157	158	129	101	100	125	50	19	40	80	8	10x14	294	254	115	101	130	110	160	4xM8	3,5	1-M25x1.5
90	S	140	37	173	175	140	109	100	125	56	24	50	90	10	10x14	319	269	145	109	130	110	160	4xM8	3,5	1-M25x1.5
90	L	140	37	173	175	140	109	125	150	56	24	50	90	10	10x14	344	294	145	109	130	110	160	4xM8	3,5	1-M25x1.5
100	L	160	40	196	198	156	109	140	172	63	28	60	100	11	12x16	393	333	148,5	109	165	130	200	4xM10	3,5	1-M25x1.5
112	M	190	41	227	219	166	117,5	140	180	70	28	60	112	12	12x16	394	334	152	117,5	165	130	200	4xM10	3,5	2-M32x1.5
132	S	216	51	262	258	188	117,5	140	186	89	38	80	132	15	12x16	445	365	180	117,5	215	180	250	4xM12	4	2-M32x1.5
132	M	216	51	262	258	188	117,5	178	224	89	38	80	132	15	12x16	483	403	180	117,5	215	180	250	4xM12	4	2-M32x1.5

IE4

Frame size		A	AA	AB	AC	AD	AG	B	BB	C	D	E	H	HA	K	L	LB	LD	LL	M	N	P	S	T	IPE
80		125	35	157	158	129	101	100	125	50	19	40	80	8	10x14	294	254	115	101	130	110	160	4xM8	3,5	1-M25x1.5
90	S	140	37	173	175	140	109	100	125	56	24	50	90	10	10x14	319	269	145	109	130	110	160	4xM8	3,5	1-M25x1.5
90	L	140	37	173	175	140	109	125	150	56	24	50	90	10	10x14	344	294	145	109	130	110	160	4xM8	3,5	1-M25x1.5
100	L	160	40	196	198	156	109	140	172	63	28	60	100	11	12x16	393	333	148,5	109	165	130	200	4xM10	3,5	1-M32x1.5
112	M	190	40	227	224	175	117,5	140	180	70	28	60	112	12	12x16	400	340	154	117,5	165	130	200	4xM10	3,5	2-M32x1.5
132	S	216	51	262	258	188	117,5	140	186	89	38	80	132	15	12x16	445	365	180	117,5	215	180	250	4xM12	4	2-M32x1.5
132	M	216	51	262	258	188	117,5	178	224	89	38	80	132	15	12x16	483	403	180	117,5	215	180	250	4xM12	4	2-M32x1.5
132	M-4	216	51	262	258	188	117,5	178	224	89	38	80	132	15	12x16	539	459	180	117,5	215	180	250	4xM12	4	2-M32x1.5

CAST IRON MOTOR, MOUNTING B3

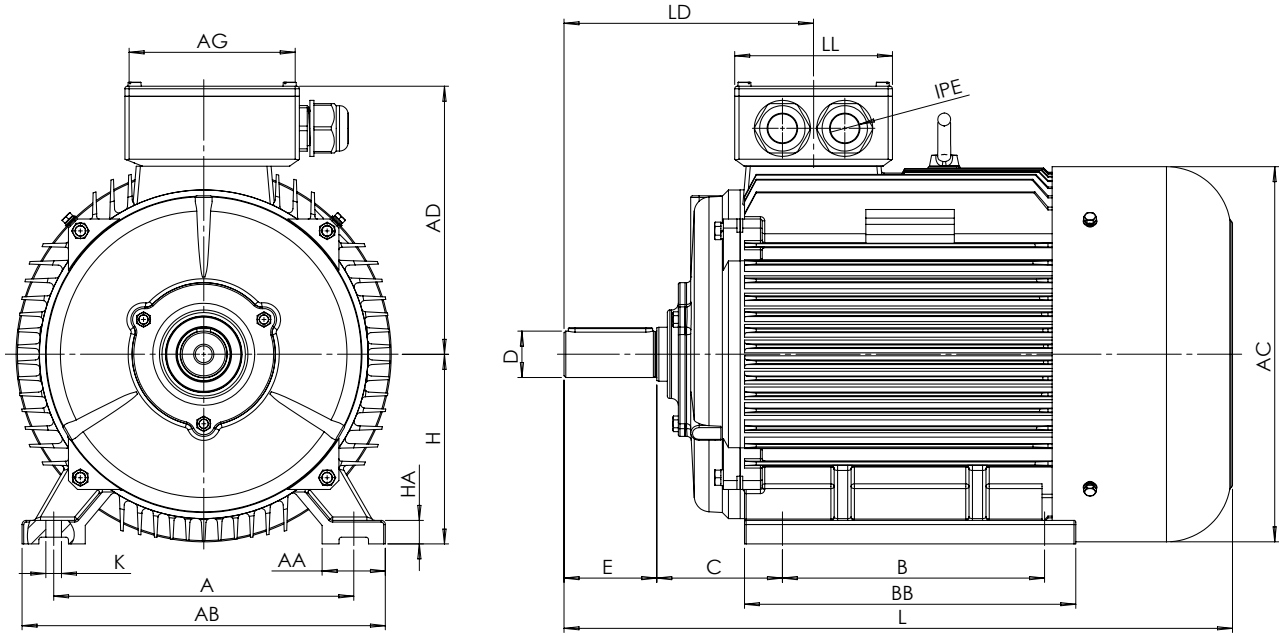

IE2

Frame size		x poles	A	AA	AB	AC	AD	AG	B	BB	C	D	E	H	HA	K	L	LD	LL	IPE
160	M	2,4,6,8	254	65	314	314	251	162	210	260	108	42	110	160	20	4x14.5	608	256	152	2xM40x1.5
160	L	2,4,6,8	254	65	314	314	251	162	254	304	108	42	110	160	20	4x14.5	652	256	152	2xM40x1.5
180	M	2,4,8	279	70	349	355	267	162	241	311	121	48	110	180	22	4x14.5	688	271	152	2xM40x1.5
180	L	4,6,8	279	70	349	355	267	162	279	349	121	48	110	180	22	4x14.5	726	271	152	2xM40x1.5
200	L	2,4,6,8	318	70	388	397	299	210	305	369	133	55	110	200	25	4x18.5	772	296	190	2xM50x1.5
225	S	4.8	356	75	431	446	322	210	286	368	149	60	140	225	28	4x18.5	808	329	190	2xM50x1.5
225	M	2	356	75	431	446	322	210	311	393	149	55	110	225	28	4x18.5	803	299	190	2xM50x1.5
225	M	4,6,8	356	75	431	446	322	210	311	393	149	60	140	225	28	4x18.5	833	329	190	2xM50x1.5
250	M	2	406	80	484	485	358	248	349	445	168	60	140	250	30	4x24	915	347	218	2xM63x1.5
250	M	4,6,8	406	80	484	485	358	248	349	445	168	65	140	250	30	4x24	915	347	218	2xM63x1.5
280	S	2	457	85	542	547	387	248	368	485	190	65	140	280	35	4x24	982	355.5	218	2xM63x1.5
280	S	4,6,8	457	85	542	547	387	248	368	485	190	75	140	280	35	4x24	982	355.5	218	2xM63x1.5
280	M	2	457	85	542	547	387	248	419	536	190	65	140	280	35	4x24	1033	355.5	218	2xM63x1.5
280	M	4,6,8	457	85	542	547	387	248	419	536	190	75	140	280	35	4x24	1033	355.5	218	2xM63x1.5
315	S	2	508	120	628	620	527	320	406	570	216	65	140	315	45	4x28	1185	397	280	2xM63x1.5
315	S	4,6,8	508	120	628	620	527	320	406	570	216	80	170	315	45	4x28	1215	427	280	2xM63x1.5
315	M	2	508	120	628	620	527	320	457	680	216	65	140	315	45	4x28	1295	397	280	2xM63x1.5
315	M	4,6,8	508	120	628	620	527	320	457	680	216	80	170	315	45	4x28	1325	427	280	2xM63x1.5
315	L	2	508	120	628	620	527	320	508	680	216	65	140	315	45	4x28	1295	397	280	2xM63x1.5
315	L	4,6,8	508	120	628	620	527	320	508	680	216	80	170	315	45	4x28	1325	427	280	2xM63x1.5
355	M	2	610	116	726	698	642	380	560	750	254	75	140	355	52	6x28	1495	414	330	2xM63x1.5
355	M	4,6,8	610	116	726	698	642	380	560	750	254	95	170	355	52	6x28	1565	444	330	2xM63x1.5
355	L	2	610	116	726	698	642	380	630	750	254	75	140	355	52	6x28	1495	414	330	2xM63x1.5
355	L	4,6,8	610	116	726	698	642	380	630	750	254	95	170	355	52	6x28	1565	444	330	2xM63x1.5

CAST IRON MOTOR, MOUNTING B3

IE3

Frame size		No. of poles	A	AA	AB	AC	AD	AG	B	BB	C	D	E	H	HA	K	L	LD	LL	IPE
160	M	2,4,6,8	254	65	314	314	251	162	210	260	108	42	110	160	20	4x14.5	589	256	152	2xM40x1.5
160	L	2,4,6,8	254	65	314	314	251	162	254	304	108	42	110	160	20	4x14.5	633	256	152	2xM40x1.5
180	M	2,4,8	279	70	349	355	267	162	241	311	121	48	110	180	22	4x14.5	661	271	152	2xM40x1.5
180	L	4,6,8	279	70	349	355	267	162	279	349	121	48	110	180	22	4x14.5	699	271	152	2xM40x1.5
200	L	2,4,6,8	318	70	388	397	299	210	305	369	133	55	110	200	25	4x18.5	757	296	190	2xM50x1.5
225	S	4.8	356	75	431	446	322	210	286	368	149	60	140	225	28	4x18.5	798	329	190	2xM50x1.5
225	M	2	356	75	431	446	322	210	311	393	149	55	110	225	28	4x18.5	793	299	190	2xM50x1.5
225	M	4,6,8	356	75	431	446	322	210	311	393	149	60	140	225	28	4x18.5	823	329	190	2xM50x1.5
250	M	2	406	80	484	485	358	248	349	445	168	60	140	250	30	4x24	900	347	218	2xM63x1.5
250	M	4,6,8	406	80	484	485	358	248	349	445	168	65	140	250	30	4x24	900	347	218	2xM63x1.5
280	S	2	457	85	542	547	387	248	368	485	190	65	140	280	35	4x24	931	355.5	218	2xM63x1.5
280	S	4,6,8	457	85	542	547	387	248	368	485	190	75	140	280	35	4x24	961	355.5	218	2xM63x1.5
280	M	2	457	85	542	547	387	248	419	536	190	65	140	280	35	4x24	982	355.5	218	2xM63x1.5
280	M	4,6,8	457	85	542	547	387	248	419	536	190	75	140	280	35	4x24	1012	355.5	218	2xM63x1.5
315	S	2	508	120	628	620	527	320	406	570	216	65	140	315	45	4x28	1156	397	280	2xM63x1.5
315	S	4,6,8	508	120	628	620	527	320	406	570	216	80	170	315	45	4x28	1228	427	280	2xM63x1.5
315	M	2	508	120	628	620	527	320	457	680	216	65	140	315	45	4x28	1266	397	280	2xM63x1.5
315	M	4,6,8	508	120	628	620	527	320	457	680	216	80	170	315	45	4x28	1338	427	280	2xM63x1.5
315	L	2	508	120	628	620	527	320	508	680	216	65	140	315	45	4x28	1266	397	280	2xM63x1.5
315	L	4,6,8	508	120	628	620	527	320	508	680	216	80	170	315	45	4x28	1338	427	280	2xM63x1.5
355	M	2	610	116	726	698	642	380	560	750	254	75	140	355	52	6x28	1491	414	330	2xM63x1.5
355	M	4,6,8	610	116	726	698	642	380	560	750	254	95	170	355	52	6x28	1561	444	330	2xM63x1.5
355	L	2	610	116	726	698	642	380	630	750	254	75	140	355	52	6x28	1491	414	330	2xM63x1.5
355	L	4,6,8	610	116	726	698	642	380	630	750	254	95	170	355	52	6x28	1561	444	330	2xM63x1.5

IE4

Frame size		No. of poles	A	AA	AB	AC	AD	AG	B	BB	C	D	E	H	HA	K	L	LD	LL	IPE
160	M	2,4,6,8	254	65	314	335	256	162	210	315	108	42	110	160	20	4x14.5	648	248	152	2xM40x1.5
160	L	2,4,6,8	254	65	314	335	256	162	254	355	108	42	110	160	20	4x14.5	688	248	152	2xM40x1.5
180	M	2,4,8	279	70	349	363	271	162	241	359	121	48	110	180	22	4x14.5	711	271	152	2xM40x1.5
180	L	4,6,8	279	70	349	363	271	162	279	360	121	48	110	180	22	4x14.5	746	271	152	2xM40x1.5
200	L	2,4,6,8	318	70	395	418	312	210	305	372	133	55	110	200	25	4x18.5	846	296	190	2xM50x1.5
225	S	4.8	356	75	431	465	334	210	286	431	149	60	140	225	28	4x18.5	880	330	190	2xM50x1.5
225	M	2	356	75	431	465	334	210	311	466	149	55	110	225	28	4x18.5	885	299	190	2xM50x1.5
225	M	4,6,8	356	75	431	465	334	210	311	466	149	60	140	225	28	4x18.5	915	330	190	2xM50x1.5
250	M	2	406	80	484	525	379	248	349	515	168	60	140	250	30	4x24	980	347	220	2xM63x1.5
250	M	4,6,8	406	80	484	525	379	248	349	515	168	65	140	250	30	4x24	980	347	220	2xM63x1.5
280	S	2	457	85	542	588	412	248	368	510	190	65	140	280	35	4x24	980	355	220	2xM63x1.5
280	S	4,6,8	457	85	542	588	412	248	368	510	190	75	140	280	35	4x24	980	355	220	2xM63x1.5
280	M	2	457	85	542	588	412	248	419	550	190	65	140	280	35	4x24	1020	355	220	2xM63x1.5
280	M	4,6,8	457	85	542	588	412	248	419	550	190	75	140	280	35	4x24	1020	355	220	2xM63x1.5
315	S	2	508	120	628	620	524	320	406	570	216	65	140	315	45	4x28	1194	397	280	2xM63x1.5
315	S	4,6,8	508	120	628	620	524	320	406	570	216	80	170	315	45	4x28	1224	427	280	2xM63x1.5
315	M	2	508	120	628	620	524	320	457	680	216	65	140	315	45	4x28	1304	397	280	2xM63x1.5
315	M	4,6,8	508	120	628	320	524	320	457	680	216	80	170	315	45	4x28	1334	427	280	2xM63x1.5
315	L	2	508	120	628	620	524	320	508	680	216	65	140	315	45	4x28	1304	397	280	2xM63x1.5
315	L	4,6,8	508	120	628	620	524	320	508	680	216	80	170	315	45	4x28	1334	427	280	2xM63x1.5
355	M	2	610	116	726	698	639	380	560	750	254	75	140	355	52	6x28	1496	422	330	2xM63x1.5
355	M	4,6,8	610	116	726	698	639	380	560	750	254	95	170	355	52	6x28	1536	452	330	2xM63x1.5
355	L	2	610	116	726	698	639	380	630	750	254	75	140	355	52	6x28	1496	422	330	2xM63x1.5
355	L	4,6,8	610	116	726	698	639	380	630	750	254	95	170	355	52	6x28	1536	452	330	2xM63x1.5

CAST IRON MOTOR, MOUNTING B5

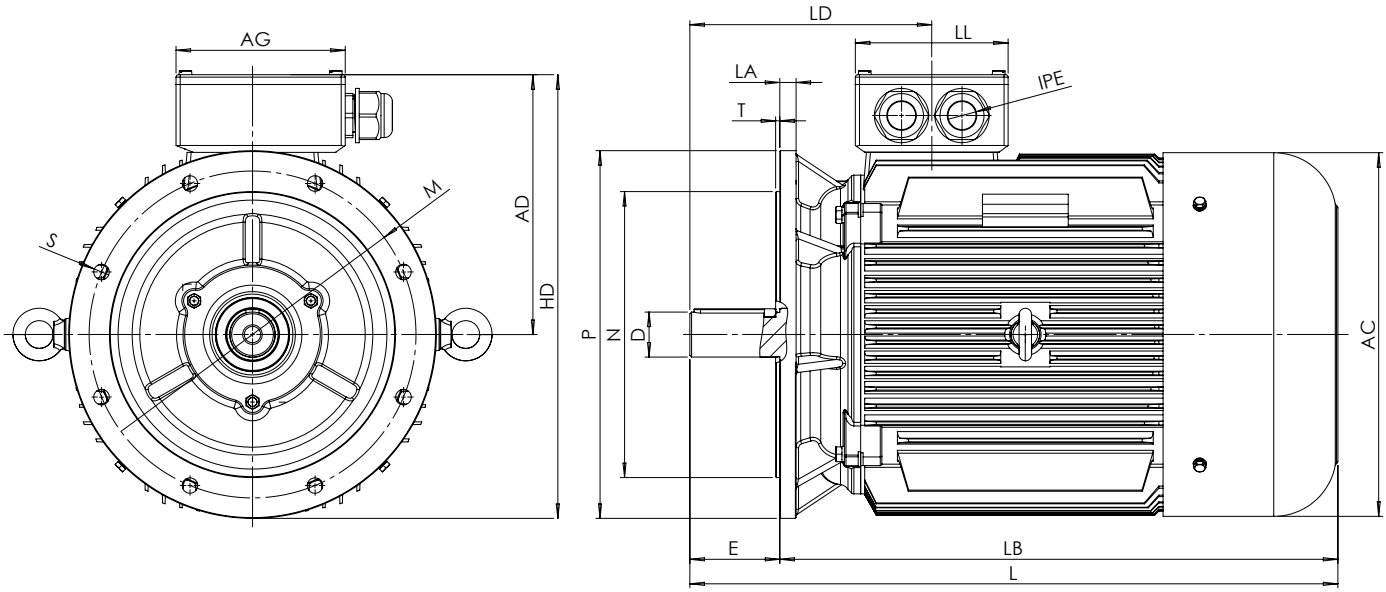

IE2

Frame size		No. of poles	AC	AD	AG	D	E	HD	L	LA	LB	LD	LL	M	N	P	S	T	IPE
160	M	2,4,6,8	314	251	162	42	110	426	608	15	498	256	152	300	250	350	4x18.5	5	2xM40x1.5
160	L	2,4,6,8	314	251	162	42	110	426	652	15	542	256	152	300	250	350	4x18.5	5	2xM40x1.5
180	M	2,4,8	355	267	162	48	110	444.5	688	15	578	271	152	300	250	350	4x18.5	5	2xM40x1.5
180	L	4,6,8	355	267	162	48	110	444.5	726	15	616	271	152	300	250	350	4x18.5	5	2xM40x1.5
200	L	2,4,6,8	397	299	210	55	110	499	772	17	662	296	190	350	300	400	4x18.5	5	2xM50x1.5
225	S	4.8	446	322	210	60	140	547	808	20	668	329	190	400	350	450	8x18.5	5	2xM50x1.5
225	M	2	446	322	210	55	110	547	803	20	693	299	190	400	350	450	8x18.5	5	2xM50x1.5
225	M	4,6,8	446	322	210	60	140	547	833	20	693	329	190	400	350	450	8x18.5	5	2xM50x1.5
250	M	2	485	358	248	60	140	633	915	22	775	347	218	500	450	550	8x18.5	5	2xM63x1.5
250	M	4,6,8	485	358	248	65	140	633	915	22	775	347	218	500	450	550	8x18.5	5	2xM63x1.5
280	S	2	547	387	248	65	140	662	982	22	842	355.5	218	500	450	550	8x18.5	5	2xM63x1.5
280	S	4,6,8	547	387	248	75	140	662	982	22	842	355.5	218	500	450	550	8x18.5	5	2xM63x1.5
280	M	2	547	387	248	65	140	662	1033	22	893	355.5	218	500	450	550	8x18.5	5	2xM63x1.5
280	M	4,6,8	547	387	248	75	140	662	1033	22	893	355.5	218	500	450	550	8x18.5	5	2xM63x1.5
315	S	2	620	527	320	65	140	857	1185	22	1045	397	280	600	550	660	8x24	6	2xM63x1.5
315	S	4,6,8	620	527	320	80	170	857	1215	22	1045	427	280	600	550	660	8x24	6	2xM63x1.5
315	M	2	620	527	320	65	140	857	1295	22	1155	397	280	600	550	660	8x24	6	2xM63x1.5
315	M	4,6,8	620	527	320	80	170	857	1325	22	1155	427	280	600	550	660	8x24	6	2xM63x1.5
315	L	2	620	527	320	65	140	857	1295	22	1155	397	280	600	550	660	8x24	6	2xM63x1.5
315	L	4,6,8	620	527	320	80	170	857	1325	22	1155	427	280	600	550	660	8x24	6	2xM63x1.5
355	M	2	698	642	380	75	140	1042	1495	25	1355	414	330	740	680	800	8x24	6	2xM63x1.5
355	M	4,6,8	698	642	380	95	170	1042	1565	25	1395	444	330	740	680	800	8x24	6	2xM63x1.5
355	L	2	698	642	380	75	140	1042	1495	25	1355	414	330	740	680	800	8x24	6	2xM63x1.5
355	L	4,6,8	698	642	380	95	170	1042	1565	25	1395	444	330	740	680	800	8x24	6	2xM63x1.5

CAST IRON MOTOR, MOUNTING B5

IE3

Frame size		No. of poles	AC	AD	AG	D	E	HD	L	LA	LB	LD	LL	M	N	P	S	T	IPE
160	M	2,4,6,8	314	251	162	42	110	426	589	15	479	256	152	300	250	350	4x18.5	5	2xM40x1.5
160	L	2,4,6,8	314	251	162	42	110	426	633	15	523	256	152	300	250	350	4x18.5	5	2xM40x1.5
180	M	2,4,8	355	267	162	48	110	444.5	661	15	551	271	152	300	250	350	4x18.5	5	2xM40x1.5
180	L	4,6,8	355	267	162	48	110	444.5	699	15	589	271	152	300	250	350	4x18.5	5	2xM40x1.5
200	L	2,4,6,8	397	299	210	55	110	499	757	17	647	296	190	350	300	400	4x18.5	5	2xM50x1.5
225	S	4.8	446	322	210	60	140	547	798	20	658	329	190	400	350	450	8x18.5	5	2xM50x1.5
225	M	2	446	322	210	55	110	547	793	20	683	299	190	400	350	450	8x18.5	5	2xM50x1.5
225	M	4,6,8	446	322	210	60	140	547	823	20	683	329	190	400	350	450	8x18.5	5	2xM50x1.5
250	M	2	485	358	248	60	140	633	900	22	760	347	218	500	450	550	8x18.5	5	2xM63x1.5
250	M	4,6,8	485	358	248	65	140	633	900	22	760	347	218	500	450	550	8x18.5	5	2xM63x1.5
280	S	2	547	387	248	65	140	662	931	22	791	355.5	218	500	450	550	8x18.5	5	2xM63x1.5
280	S	4,6,8	547	387	248	75	140	662	961	22	821	355.5	218	500	450	550	8x18.5	5	2xM63x1.5
280	M	2	547	387	248	65	140	662	982	22	842	355.5	218	500	450	550	8x18.5	5	2xM63x1.5
280	M	4,6,8	547	387	248	75	140	662	1012	22	872	355.5	218	500	450	550	8x18.5	5	2xM63x1.5
315	S	2	620	527	320	65	140	857	1156	22	1016	397	280	600	550	660	8x24	6	2xM63x1.5
315	S	4,6,8	620	527	320	80	170	857	1228	22	1058	427	280	600	550	660	8x24	6	2xM63x1.5
315	M	2	620	527	320	65	140	857	1266	22	1126	397	280	600	550	660	8x24	6	2xM63x1.5
315	M	4,6,8	620	527	320	80	170	857	1338	22	1168	427	280	600	550	660	8x24	6	2xM63x1.5
315	L	2	620	527	320	65	140	857	1266	22	1126	397	280	600	550	660	8x24	6	2xM63x1.5
315	L	4,6,8	620	527	320	80	170	857	1338	22	1168	427	280	600	550	660	8x24	6	2xM63x1.5
355	M	2	698	642	380	75	140	1042	1491	25	1351	414	330	740	680	800	8x24	6	2xM63x1.5
355	M	4,6,8	698	642	380	95	170	1042	1561	25	1391	444	330	740	680	800	8x24	6	2xM63x1.5
355	L	2	698	642	380	75	140	1042	1491	25	1351	414	330	740	680	800	8x24	6	2xM63x1.5
355	L	4,6,8	698	642	380	95	170	1042	1561	25	1391	444	330	740	680	800	8x24	6	2xM63x1.5

IE4

Frame size		No. of poles	AC	AD	AG	D	E	HD	L	LA	LB	LD	LL	M	N	P	S	T	IPE
160	M	2,4,6,8	335	256	162	42	110	431	648	15	538	248	152	300	250	350	4x18.5	5	2xM40x1.5
160	L	2,4,6,8	335	256	162	42	110	431	688	15	578	248	152	300	250	350	4x18.5	5	2xM40x1.5
180	M	2,4,8	363	271	162	48	110	446	711	15	601	271	152	300	250	350	4x18.5	5	2xM40x1.5
180	L	4,6,8	363	271	162	48	110	446	746	15	636	271	152	300	250	350	4x18.5	5	2xM40x1.5
200	L	2,4,6,8	418	312	210	55	110	512	846	17	736	296	190	350	300	400	4x18.5	5	2xM50x1.5
225	S	4.8	465	334	210	60	140	559	880	20	740	330	190	400	350	450	8x18.5	5	2xM50x1.5
225	M	2	465	334	210	55	110	559	885	20	775	299	190	400	350	450	8x18.5	5	2xM50x1.5
225	M	4,6,8	465	334	210	60	140	559	915	20	775	330	190	400	350	450	8x18.5	5	2xM50x1.5
250	M	2	525	379	248	60	140	654	980	22	840	347	220	400	450	550	8x18.5	5	2xM63x1.5
250	M	4,6,8	525	379	248	65	140	654	980	22	840	347	220	500	450	550	8x18.5	5	2xM63x1.5
280	S	2	588	412	248	65	140	687	980	222	840	355	220	500	450	550	8x18.5	5	2xM63x1.5
280	S	4,6,8	588	412	248	75	140	687	980	22	840	355	220	500	450	550	8x18.5	5	2xM63x1.5
280	M	2	588	412	248	65	140	687	1020	22	880	355	220	500	450	550	8x18.5	5	2xM63x1.5
280	M	4,6,8	588	412	248	75	140	687	1020	22	880	355	220	500	450	550	8x18.5	5	2xM63x1.5
315	S	2	620	524	320	65	140	854	1194	22	1054	397	280	600	550	660	8x24	6	2xM63x1.5
315	S	4,6,8	620	524	320	80	170	824	1224	22	1054	427	280	600	550	600	8x24	6	2xM63x1.5
315	M	2	620	524	320	65	140	854	1304	22	1164	397	280	600	550	660	8x24	6	2xM63x1.5
315	M	4,6,8	320	524	320	80	170	854	1334	22	1164	427	280	600	550	660	8x24	6	2xM63x1.5
315	L	2	620	524	320	65	140	854	1304	22	1164	397	280	600	550	660	8x24	6	2xM63x1.5
315	L	4,6,8	620	524	320	80	170	854	1334	22	1164	427	280	600	550	660	8x24	6	2xM63x1.5
355	M	2	698	639	380	75	140	1039	1496	25	1356	422	330	740	680	800	8x24	6	2xM63x1.5
355	M	4,6,8	698	639	380	95	170	1039	1536	25	1366	452	330	740	680	800	8x24	6	2xM63x1.5
355	L	2	698	639	380	75	140	1039	1496	25	1356	422	330	740	680	800	8x24	6	2xM63x1.5
355	L	4,6,8	698	639	380	95	170	1039	1536	25	1366	452	330	740	680	800	8x24	6	2xM63x1.5

CAST IRON MOTOR, MOUNTING B35

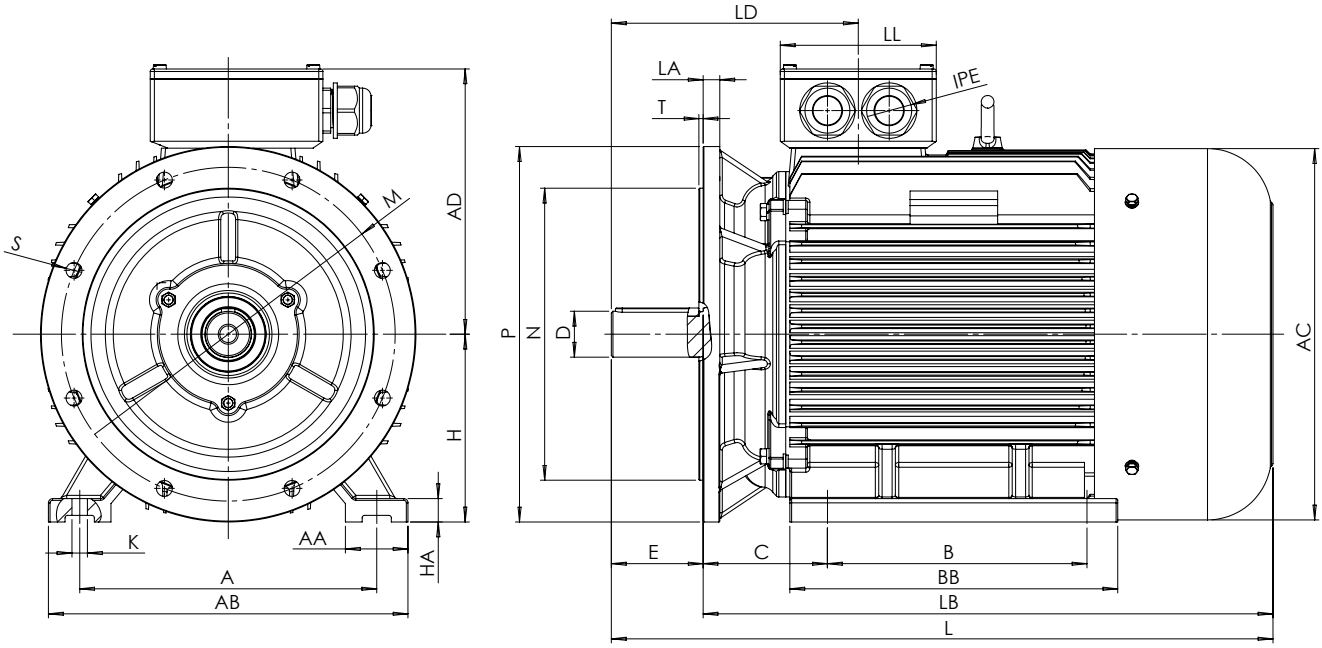

IE2

Frame size		No. of poles	A	AA	AB	AC	AD	AG	B	BB	C	D	E	H	HA	K	L	LA	LB	LD	LL	M	N	P	S	T	IPE
160	M	2,4,6,8	254	65	314	314	251	162	210	260	108	42	110	160	20	4x14.5	608	15	498	256	152	300	250	350	4x18.5	5	2xM40x1.5
160	L	2,4,6,8	254	65	314	314	251	162	254	304	108	42	110	160	20	4x14.5	652	15	542	256	152	300	250	350	4x18.5	5	2xM40x1.5
180	M	2,4,8	279	70	349	355	267	162	241	311	121	48	110	180	22	4x14.5	688	15	578	271	152	300	250	350	4x18.5	5	2xM40x1.5
180	L	4,6,8	279	70	349	355	267	162	279	349	121	48	110	180	22	4x14.5	726	15	616	271	152	300	250	350	4x18.5	5	2xM40x1.5
200	L	2,4,6,8	318	70	388	397	299	210	305	369	133	55	110	200	25	4x18.5	772	17	662	296	190	350	300	400	4x18.5	5	2xM50x1.5
225	S	4.8	356	75	431	446	322	210	286	368	149	60	140	225	28	4x18.5	808	20	668	329	190	400	350	450	8x18.5	5	2xM50x1.5
225	M	2	356	75	431	446	322	210	311	393	149	55	110	225	28	4x18.5	803	20	693	299	190	400	350	450	8x18.5	5	2xM50x1.5
225	M	4,6,8	356	75	431	446	322	210	311	393	149	60	140	225	28	4x18.5	833	20	693	329	190	400	350	450	8x18.5	5	2xM50x1.5
250	M	2	406	80	484	485	358	248	349	445	168	60	140	250	30	4x24	915	22	775	347	218	500	450	550	8x18.5	5	2xM63x1.5
250	M	4,6,8	406	80	484	485	358	248	349	445	168	65	140	250	30	4x24	915	22	775	347	218	500	450	550	8x18.5	5	2xM63x1.5
280	S	2	457	85	542	547	387	248	368	485	190	65	140	280	35	4x24	982	22	842	355.5	218	500	450	550	8x18.5	5	2xM63x1.5
280	S	4,6,8	457	85	542	547	387	248	368	485	190	75	140	280	35	4x24	982	22	842	355.5	218	500	450	550	8x18.5	5	2xM63x1.5
280	M	2	457	85	542	547	387	248	419	536	190	65	140	280	35	4x24	1033	22	893	355.5	218	500	450	550	8x18.5	5	2xM63x1.5
280	M	4,6,8	457	85	542	547	387	248	419	536	190	75	140	280	35	4x24	1033	22	893	355.5	218	500	450	550	8x18.5	5	2xM63x1.5
315	S	2	508	120	628	620	527	320	406	570	216	65	140	315	45	4x28	1185	22	1045	397	280	600	550	660	8x24	6	2xM63x1.5
315	S	4,6,8	508	120	628	620	527	320	406	570	216	80	170	315	45	4x28	1215	22	1045	427	280	600	550	660	8x24	6	2xM63x1.5
315	M	2	508	120	628	620	527	320	457	680	216	65	140	315	45	4x28	1295	22	1155	397	280	600	550	660	8x24	6	2xM63x1.5
315	M	4,6,8	508	120	628	620	527	320	457	680	216	80	170	315	45	4x28	1325	22	1155	427	280	600	550	660	8x24	6	2xM63x1.5
315	L	2	508	120	628	620	527	320	508	680	216	65	140	315	45	4x28	1295	22	1155	397	280	600	550	660	8x24	6	2xM63x1.5
315	L	4,6,8	508	120	628	620	527	320	508	680	216	80	170	315	45	4x28	1325	22	1155	427	280	600	550	660	8x24	6	2xM63x1.5
355	M	2	610	116	726	698	642	380	560	750	254	75	140	355	52	6x28	1495	25	1355	414	330	740	680	800	8x24	6	2xM63x1.5
355	M	4,6,8	610	116	726	698	642	380	560	750	254	95	170	355	52	6x28	1565	25	1395	444	330	740	680	800	8x24	6	2xM63x1.5
355	L	2	610	116	726	698	642	380	630	750	254	75	140	355	52	6x28	1495	25	1355	414	330	740	680	800	8x24	6	2xM63x1.5
355	L	4,6,8	610	116	726	698	642	380	630	750	254	95	170	355	52	6x28	1565	25	1395	444	330	740	680	800	8x24	6	2xM63x1.5

CAST IRON MOTOR, MOUNTING B35

IE3

Frame size		No. of poles	A	AA	AB	AC	AD	AG	B	BB	C	D	E	H	HA	K	L	LA	LB	LD	LL	M	N	P	S	T	IPE
160	M	2,4,6,8	254	65	314	314	251	162	210	260	108	42	110	160	20	4x14.5	589	15	479	256	152	300	250	350	4x18.5	5	2xM40x1.5
160	L	2,4,6,8	254	65	314	314	251	162	254	304	108	42	110	160	20	4x14.5	633	15	523	256	152	300	250	350	4x18.5	5	2xM40x1.5
180	M	2,4,8	279	70	349	355	267	162	241	311	121	48	110	180	22	4x14.5	661	15	551	271	152	300	250	350	4x18.5	5	2xM40x1.5
180	L	4,6,8	279	70	349	355	267	162	279	349	121	48	110	180	22	4x14.5	699	15	589	271	152	300	250	350	4x18.5	5	2xM40x1.5
200	L	2,4,6,8	318	70	388	397	299	210	305	369	133	55	110	200	25	4x18.5	757	17	647	296	190	350	300	400	4x18.5	5	2xM50x1.5
225	S	4.8	356	75	431	446	322	210	286	368	149	60	140	225	28	4x18.5	798	20	658	329	190	400	350	450	8x18.5	5	2xM50x1.5
225	M	2	356	75	431	446	322	210	311	393	149	55	110	225	28	4x18.5	793	20	683	299	190	400	350	450	8x18.5	5	2xM50x1.5
225	M	4,6,8	356	75	431	446	322	210	311	393	149	60	140	225	28	4x18.5	823	20	683	329	190	400	350	450	8x18.5	5	2xM50x1.5
250	M	2	406	80	484	485	358	248	349	445	168	60	140	250	30	4x24	900	22	760	347	218	500	450	550	8x18.5	5	2xM63x1.5
250	M	4,6,8	406	80	484	485	358	248	349	445	168	65	140	250	30	4x24	900	22	760	347	218	500	450	550	8x18.5	5	2xM63x1.5
280	S	2	457	85	542	547	387	248	368	485	190	65	140	280	35	4x24	931	22	791	355.5	218	500	450	550	8x18.5	5	2xM63x1.5
280	S	4,6,8	457	85	542	547	387	248	368	485	190	75	140	280	35	4x24	961	22	821	355.5	218	500	450	550	8x18.5	5	2xM63x1.5
280	M	2	457	85	542	547	387	248	419	536	190	65	140	280	35	4x24	982	22	842	355.5	218	500	450	550	8x18.5	5	2xM63x1.5
280	M	4,6,8	457	85	542	547	387	248	419	536	190	75	140	280	35	4x24	1012	22	872	355.5	218	500	450	550	8x18.5	5	2xM63x1.5
315	S	2	508	120	628	620	527	320	406	570	216	65	140	315	45	4x28	1156	22	1016	397	280	600	550	660	8x24	6	2xM63x1.5
315	S	4,6,8	508	120	628	620	527	320	406	570	216	80	170	315	45	4x28	1228	22	1058	427	280	600	550	660	8x24	6	2xM63x1.5
315	M	2	508	120	628	620	527	320	457	680	216	65	140	315	45	4x28	1266	22	1126	397	280	600	550	660	8x24	6	2xM63x1.5
315	M	4,6,8	508	120	628	620	527	320	457	680	216	80	170	315	45	4x28	1338	22	1168	427	280	600	550	660	8x24	6	2xM63x1.5
315	L	2	508	120	628	620	527	320	508	680	216	65	140	315	45	4x28	1266	22	1126	397	280	600	550	660	8x24	6	2xM63x1.5
315	L	4,6,8	508	120	628	620	527	320	508	680	216	80	170	315	45	4x28	1338	22	1168	427	280	600	550	660	8x24	6	2xM63x1.5
355	M	2	610	116	726	698	642	380	560	750	254	75	140	355	52	6x28	1491	25	1351	414	330	740	680	800	8x24	6	2xM63x1.5
355	M	4,6,8	610	116	726	698	642	380	560	750	254	95	170	355	52	6x28	1561	25	1391	444	330	740	680	800	8x24	6	2xM63x1.5
355	L	2	610	116	726	698	642	380	630	750	254	75	140	355	52	6x28	1491	25	1351	414	330	740	680	800	8x24	6	2xM63x1.5
355	L	4,6,8	610	116	726	698	642	380	630	750	254	95	170	355	52	6x28	1561	25	1391	444	330	740	680	800	8x24	6	2xM63x1.5

IE4

Frame size		No. of poles	A	AA	AB	AC	AD	AG	B	BB	C	D	E	H	HA	K	L	LA	LB	LD	LL	M	N	P	S	T	IPE
160	M	2,4,6,8	254	65	314	335	256	162	210	315	108	42	110	160	20	4x14.5	648	15	538	248	152	300	250	350	4x18.5	5	2xM40x1.5
160	L	2,4,6,8	254	65	314	335	256	162	254	355	108	42	110	160	20	4x14.5	688	15	578	248	152	300	250	350	4x18.5	5	2xM40x1.5
180	M	2,4,8	279	70	349	363	271	162	241	359	121	48	110	180	22	4x14.5	711	15	601	271	152	300	250	350	4x18.5	5	2xM40x1.5
180	L	4,6,8	279	70	349	363	271	162	279	360	121	48	110	180	22	4x14.5	746	15	636	271	152	300	250	350	4x18.5	5	2xM40x1.5
200	L	2,4,6,8	318	70	395	418	312	210	305	372	133	55	110	200	25	4x18.5	846	17	736	296	190	350	300	400	4x18.5	5	2xM50x1.5
225	S	4.8	356	75	431	465	334	210	286	431	149	60	140	225	28	4x18.5	880	20	740	330	190	400	350	450	8x18.5	5	2xM50x1.5
225	M	2	356	75	431	465	334	210	311	466	149	55	110	225	28	4x18.5	885	20	775	299	190	400	350	450	8x18.5	5	2xM50x1.5
225	M	4,6,8	356	75	431	465	334	210	311	466	149	60	140	225	28	4x18.5	915	20	775	330	190	400	350	450	8x18.5	5	2xM50x1.5
250	M	2	406	80	484	525	379	248	349	515	168	60	140	250	30	4x24	980	22	840	347	220	400	450	550	8x18.5	5	2xM63x1.5
250	M	4,6,8	406	80	484	525	379	248	349	515	168	65	140	250	30	4x24	980	22	840	347	220	500	450	550	8x18.5	5	2xM63x1.5
280	S	2	457	85	542	588	412	248	368	510	190	65	140	280	35	4x24	980	22	840	355	220	500	450	550	8x18.5	5	2xM63x1.5
280	S	4,6,8	457	85	542	588	412	248	368	510	190	75	140	280	35	4x24	980	22	840	355	220	500	450	550	8x18.5	5	2xM63x1.5
280	M	2	457	85	542	588	412	248	419	550	190	65	140	280	35	4x24	1020	22	880	355	220	500	450	550	8x18.5	5	2xM63x1.5
280	M	4,6,8	457	85	542	588	412	248	419	550	190	75	140	280	35	4x24	1020	22	880	355	220	500	450	550	8x18.5	5	2xM63x1.5
315	S	2	508	120	628	620	524	320	406	570	216	65	140	315	45	4x28	1194	22	1054	397	280	600	550	660	8x24	6	2xM63x1.5
315	S	4,6,8	508	120	628	620	524	320	406	570	216	80	170	315	45	4x28	1224	22	1054	427	280	600	550	600	8x24	6	2xM63x1.5
315	M	2	508	120	628	620	524	320	457	680	216	65	140	315	45	4x28	1304	22	1164	397	280	600	550	660	8x24	6	2xM63x1.5
315	M	4,6,8	508	120	628	320	524	320	457	680	216	80	170	315	45	4x28	1334	22	1164	427	280	600	550	660	8x24	6	2xM63x1.5
315	L	2	508	120	628	620	524	320	508	680	216	65	140	315	45	4x28	1304	22	1164	397	280	600	550	660	8x24	6	2xM63x1.5
315	L	4,6,8	508	120	628	620	524	320	508	680	216	80	170	315	45	4x28	1334	22	1164	427	280	600	550	660	8x24	6	2xM63x1.5
355	M	2	610	116	726	698	639	380	560	750	254	75	140	355	52	4x28	1496	25	1356	422	330	740	680	800	8x24	6	2xM63x1.5
355	M	4,6,8	610	116	726	698	639	380	560	750	254	95	170	355	52	4x28	1536	25	1366	452	330	740	680	800	8x24	6	2xM63x1.5
355	L	2	610	116	726	698	639	380	630	750	254	75	140	355	52	4x28	1496	25	1356	422	330	740	680	800	8x24	6	2xM63x1.5
355	L	4,6,8	610	116	726	698	639	380	630	750	254	95	170	355	52	4x28	1536	25	1366	452	330	740	680	800	8x24	6	2xM63x1.5

CAST IRON MOTOR, MOUNTING V1

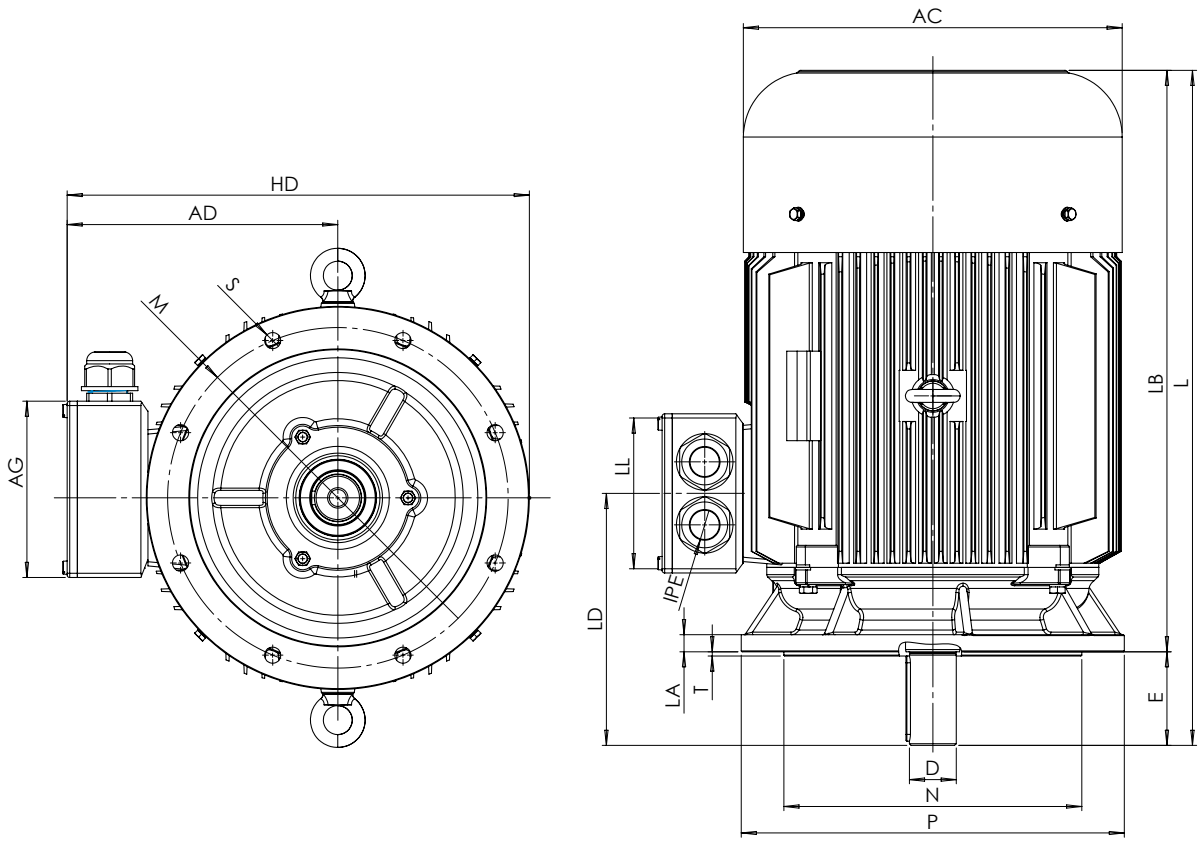

IE2

Frame size		No. of poles	AC	AD	AG	D	E	HD	L	LA	LB	LD	LL	M	N	P	S	T	IPE
160	M	2,4,6,8	314	251	162	42	110	426	608	15	498	256	152	300	250	350	4x18.5	5	2xM40x1.5
160	L	2,4,6,8	314	251	162	42	110	426	652	15	542	256	152	300	250	350	4x18.5	5	2xM40x1.5
180	M	2,4,8	355	267	162	48	110	444.5	688	15	578	271	152	300	250	350	4x18.5	5	2xM40x1.5
180	L	4,6,8	355	267	162	48	110	444.5	726	15	616	271	152	300	250	350	4x18.5	5	2xM40x1.5
200	L	2,4,6,8	397	299	210	55	110	499	772	17	662	296	190	350	300	400	4x18.5	5	2xM50x1.5
225	S	4,8	446	322	210	60	140	547	808	20	668	329	190	400	350	450	8x18.5	5	2xM50x1.5
225	M	2	446	322	210	55	110	547	803	20	693	299	190	400	350	450	8x18.5	5	2xM50x1.5
225	M	4,6,8	446	322	210	60	140	547	833	20	693	329	190	400	350	450	8x18.5	5	2xM50x1.5
250	M	2	485	358	248	60	140	633	915	22	775	347	218	500	450	550	8x18.5	5	2xM63x1.5
250	M	4,6,8	485	358	248	65	140	633	915	22	775	347	218	500	450	550	8x18.5	5	2xM63x1.5
280	S	2	547	387	248	65	140	662	982	22	842	355,5	218	500	450	550	8x18.5	5	2xM63x1.5
280	S	4,6,8	547	387	248	75	140	662	982	22	842	355,5	218	500	450	550	8x18.5	5	2xM63x1.5
280	M	2	547	387	248	65	140	662	1033	22	893	355,5	218	500	450	550	8x18.5	5	2xM63x1.5
280	M	4,6,8	547	387	248	75	140	662	1033	22	893	355,5	218	500	450	550	8x18.5	5	2xM63x1.5
315	S	2	620	527	320	65	140	857	1185	22	1045	397	280	600	550	660	8x24	6	2xM63x1.5
315	S	4,6,8	620	527	320	80	170	857	1215	22	1045	427	280	600	550	660	8x24	6	2xM63x1.5
315	M	2	620	527	320	65	140	857	1295	22	1155	397	280	600	550	660	8x24	6	2xM63x1.5
315	M	4,6,8	620	527	320	80	170	857	1325	22	1155	427	280	600	550	660	8x24	6	2xM63x1.5
315	L	2	620	527	320	65	140	857	1295	22	1155	397	280	600	550	660	8x24	6	2xM63x1.5
315	L	4,6,8	620	527	320	80	170	857	1325	22	1155	427	280	600	550	660	8x24	6	2xM63x1.5
355	M	2	698	642	380	75	140	1042	1495	25	1355	414	330	740	680	800	8x24	6	2xM63x1.5
355	M	4,6,8	698	642	380	95	170	1042	1565	25	1395	444	330	740	680	800	8x24	6	2xM63x1.5
355	L	2	698	642	380	75	140	1042	1495	25	1355	414	330	740	680	800	8x24	6	2xM63x1.5
355	L	4,6,8	698	642	380	95	170	1042	1565	25	1395	444	330	740	680	800	8x24	6	2xM63x1.5

CAST IRON MOTOR, MOUNTING V1

IE3

Frame size		No. of poles	AC	AD	AG	D	E	HD	L	LA	LB	LD	LL	M	N	P	S	T	IPE
160	M	2,4,6,8	314	251	162	42	110	426	589	15	479	256	152	300	250	350	4x18.5	5	2xM40x1.5
160	L	2,4,6,8	314	251	162	42	110	426	633	15	523	256	152	300	250	350	4x18.5	5	2xM40x1.5
180	M	2,4,8	355	267	162	48	110	444.5	661	15	551	271	152	300	250	350	4x18.5	5	2xM40x1.5
180	L	4,6,8	355	267	162	48	110	444.5	699	15	589	271	152	300	250	350	4x18.5	5	2xM40x1.5
200	L	2,4,6,8	397	299	210	55	110	499	757	17	647	296	190	350	300	400	4x18.5	5	2xM50x1.5
225	S	4.8	446	322	210	60	140	547	798	20	658	329	190	400	350	450	8x18.5	5	2xM50x1.5
225	M	2	446	322	210	55	110	547	793	20	683	299	190	400	350	450	8x18.5	5	2xM50x1.5
225	M	4,6,8	446	322	210	60	140	547	823	20	683	329	190	400	350	450	8x18.5	5	2xM50x1.5
250	M	2	485	358	248	60	140	633	900	22	760	347	218	500	450	550	8x18.5	5	2xM63x1.5
250	M	4,6,8	485	358	248	65	140	633	900	22	760	347	218	500	450	550	8x18.5	5	2xM63x1.5
280	S	2	547	387	248	65	140	662	931	22	791	355.5	218	500	450	550	8x18.5	5	2xM63x1.5
280	S	4,6,8	547	387	248	75	140	662	961	22	821	355.5	218	500	450	550	8x18.5	5	2xM63x1.5
280	M	2	547	387	248	65	140	662	982	22	842	355.5	218	500	450	550	8x18.5	5	2xM63x1.5
280	M	4,6,8	547	387	248	75	140	662	1012	22	872	355.5	218	500	450	550	8x18.5	5	2xM63x1.5
315	S	2	620	527	320	65	140	857	1156	22	1016	397	280	600	550	660	8x24	6	2xM63x1.5
315	S	4,6,8	620	527	320	80	170	857	1228	22	1058	427	280	600	550	660	8x24	6	2xM63x1.5
315	M	2	620	527	320	65	140	857	1266	22	1126	397	280	600	550	660	8x24	6	2xM63x1.5
315	M	4,6,8	620	527	320	80	170	857	1338	22	1168	427	280	600	550	660	8x24	6	2xM63x1.5
315	L	2	620	527	320	65	140	857	1266	22	1126	397	280	600	550	660	8x24	6	2xM63x1.5
315	L	4,6,8	620	527	320	80	170	857	1338	22	1168	427	280	600	550	660	8x24	6	2xM63x1.5
355	M	2	698	642	380	75	140	1042	1491	25	1351	414	330	740	680	800	8x24	6	2xM63x1.5
355	M	4,6,8	698	642	380	95	170	1042	1561	25	1391	444	330	740	680	800	8x24	6	2xM63x1.5
355	L	2	698	642	380	75	140	1042	1491	25	1351	414	330	740	680	800	8x24	6	2xM63x1.5
355	L	4,6,8	698	642	380	95	170	1042	1561	25	1391	444	330	740	680	800	8x24	6	2xM63x1.5

IE4

Frame size		No. of poles	AC	AD	AG	D	E	HD	L	LA	LB	LD	LL	M	N	P	S	T	IPE
160	M	2,4,6,8	335	256	162	42	110	431	648	15	538	248	152	300	250	350	4x18.5	5	2xM40x1.5
160	L	2,4,6,8	335	256	162	42	110	431	688	15	578	248	152	300	250	350	4x18.5	5	2xM40x1.5
180	M	2,4,8	363	271	162	48	110	446	711	15	601	271	152	300	250	350	4x18.5	5	2xM40x1.5
180	L	4,6,8	363	271	162	48	110	446	746	15	636	271	152	300	250	350	4x18.5	5	2xM40x1.5
200	L	2,4,6,8	418	312	210	55	110	512	846	17	736	296	190	350	300	400	4x18.5	5	2xM50x1.5
225	S	4.8	465	334	210	60	140	559	880	20	740	330	190	400	350	450	8x18.5	5	2xM50x1.5
225	M	2	465	334	210	55	110	559	885	20	775	299	190	400	350	450	8x18.5	5	2xM50x1.5
225	M	4,6,8	465	334	210	60	140	559	915	20	775	330	190	400	350	450	8x18.5	5	2xM50x1.5
250	M	2	525	379	248	60	140	654	980	22	840	347	220	400	450	550	8x18.5	5	2xM63x1.5
250	M	4,6,8	525	379	248	65	140	654	980	22	840	347	220	500	450	550	8x18.5	5	2xM63x1.5
280	S	2	588	412	248	65	140	687	980	222	840	355	220	500	450	550	8x18.5	5	2xM63x1.5
280	S	4,6,8	588	412	248	75	140	687	980	22	840	355	220	500	450	550	8x18.5	5	2xM63x1.5
280	M	2	588	412	248	65	140	687	1020	22	880	355	220	500	450	550	8x18.5	5	2xM63x1.5
280	M	4,6,8	588	412	248	75	140	687	1020	22	880	355	220	500	450	550	8x18.5	5	2xM63x1.5
315	S	2	620	524	320	65	140	854	1194	22	1054	397	280	600	550	660	8x24	6	2xM63x1.5
315	S	4,6,8	620	524	320	80	170	824	1224	22	1054	427	280	600	550	600	8x24	6	2xM63x1.5
315	M	2	620	524	320	65	140	854	1304	22	1164	397	280	600	550	660	8x24	6	2xM63x1.5
315	M	4,6,8	320	524	320	80	170	854	1334	22	1164	427	280	600	550	660	8x24	6	2xM63x1.5
315	L	2	620	524	320	65	140	854	1304	22	1164	397	280	600	550	660	8x24	6	2xM63x1.5
315	L	4,6,8	620	524	320	80	170	854	1334	22	1164	427	280	600	550	660	8x24	6	2xM63x1.5
355	M	2	698	639	380	75	140	1039	1496	25	1356	422	330	740	680	800	8x24	6	2xM63x1.5
355	M	4,6,8	698	639	380	95	170	1039	1536	25	1366	452	330	740	680	800	8x24	6	2xM63x1.5
355	L	2	698	639	380	75	140	1039	1496	25	1356	422	330	740	680	800	8x24	6	2xM63x1.5
355	L	4,6,8	698	639	380	95	170	1039	1536	25	1366	452	330	740	680	800	8x24	6	2xM63x1.5

Abbreviations & acronyms

Short sign	Translation
V	Voltage
A	Current
rpm or min-1	Speed
η	Efficiency
cos φ	Power factor
Ia/In	Starting current factor
Ta/Tn or Ma/Mn	Starting torque factor
Tk/Tn or Mk/Mn	Breakdown torque factor
F_R Xmax	Maximum permissible radial force at shaft end
F_R X/2	Maximum permissible radial force at shaft center
F_R Xo	Maximum permissible radial force at flange surface (shaft recess)
F_A	Maximum permissible axial force, horizontal mounting
F_A V1	Maximum permissible axial force, vertical mounting

Version 4/2018

AC-Motoren GmbH
Einsteinstraße 17
64859 Eppertshausen

Phone: +49 (6071) 49887-0
Fax: +49 (6071) 49887-20
e-mail: kontakt@ac-motoren.de