AC-Motoren GmbH

Datenblatt für AC-DS-KL-Motoren

Motortype	FCA 80B - 4 / HE	IM B5 / IM 3001
	High Efficiency	

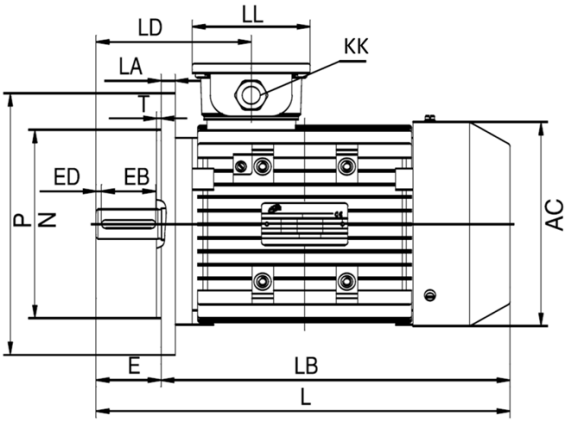

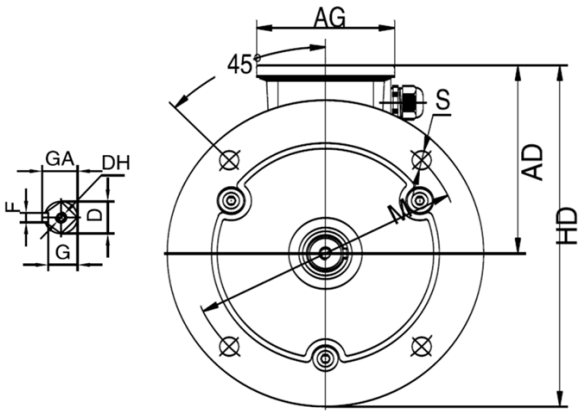

TYP	AC	AD	AG	D	DH	E	EB	ED	F	G	GA	HD	KK	L	LA	LB	LD	LL	M	N	P	S	T
80	155	124	101	19	M6X16	40	30	5	6	15,5	21,5	224	1-M20X1,5	287	12	247	118	101	165	130	200	12	3,5

Elektrische Daten		
Motorleistung	**0,75 / 0,90**	KW 50 / 60 Hz
Motordrehzahl	**1400**	min-1 / 50 Hz
	1680	min-1 / 60 Hz
Spannung (+-5%)	**230**	V Δ / 50 Hz
	690	V Y / 50 Hz
	265	V Δ / 60 Hz
	460	V Y / 60 Hz
Motornennmoment	**5,12**	Nm (Mn)
Motornennstrom 50Hz	**3,11 / 1,04**	A (In)
Motornennstrom 60Hz	**3,24 / 1,87**	A (In)
Anzugsstrom	**6,3**	x In
Anlaufmoment	**2,3**	x Mn
Kippmoment	**2,3**	x Mn
Wirkungsgrad	**79,6%**	bei 100 % Last
	79,9%	bei 75 % Last
	78,0%	bei 50 % Last
Wirkungsgradklasse	**IE2**	
Leistungsfaktor	**0,76**	bei 100 % Last

Mechanische Daten		
Schalldruckpegel	**46,0**	dB(A)
Trägheitsmoment	**0,00220**	Kgm²
Lager A - Seite	**6204 2Z C3**	
Lager B - Seite	**6204 2Z C3**	
nom. Lagerlebensdauer	**20000 h**	bei Fr + Fx
zulässige Radiallast (Fr)	**802 N**	Wellenmitte
zulässige Axiallast (Fx)	**590 N**	Zug
	590 N	Druck
Art der Lagerung	**lose**	Standard

Explosionsschutz	
Zündschutzart	**ohne**

Allgemeine Daten		
Motorbaugröße	**80**	
Bauform	**IM B5 / IM 3001**	
Gewicht	**11,6**	kg
Gehäusematerial	**Aluminium**	
Schutzart	**IP 55**	
Isolationsklasse	**F genutzt nach B**	
Tropenisolation	**nein**	
Schwingstufe	**A**	
Läufer sind	**Halbkeil gewuchtet**	
Betriebsart	**S1**	
Drehrichtung	**rechts / links**	
Kühlart / TEFC	**IC 411**	
Kabelverschraubung	**1 x M20x1,5**	
Normen / Vorschriften	**IEC / DIN / ISO / VDE / EN**	
Ausführung nach	**IEC 60034 -1**	
Anstrich	**RAL 7030**	steingrau
Garantie	**12 Monate**	

Umweltbedingung		
Kühlmitteltemperatur	**- 20 bis + 40**	°C
max. Aufstellhöhe	**1000**	m über NN

Zubehör
Motorfüße montierbar / demontierbar
.
.
.
.
.
.
.
.
.
.
.
.

Technische Änderungen und Irrtümer vorbehalten / Technical modifications reserved, errors excepted

AC-MOTOREN GmbH, Einsteinstr. 17, D-64859 Eppertshausen, Tel. 06071-49887-0, Fax: 06071-49887-20,
www.ac-motoren.de